guzzanti

MOBILNÍ KLIMATIZACE
MOBILNÁ KLIMATIZÁCIA
KLIMATYZATOR PRZENOŚNY
MOBIL KLÍMABERENDEZÉS
PRENOSNA KLIMATSKA NAPRAVA
LOCAL AIR CONDITIONER

GZ-1200

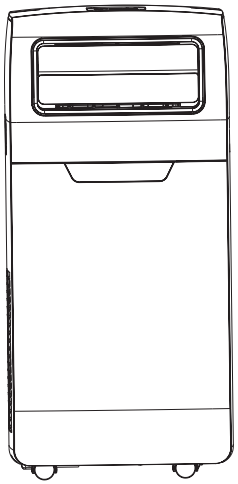

CZ
SK
PL
H
SI
EN

Návod k obsluze
Návod na obsluhu
Instrukcja obsługi
Használati útmutató
Navodila za uporabo
Use and Care manual

Obsah

Úvod **3**
Elektrická specifikace 3
Důležité bezpečnostní pokyny 3

Popis spotřebiče **4**
Ovládací panel 5

Dálkový ovladač **7**

Ochrana **8**
Provozní podmínky 8

Údržba **9**
Údržba po použití 9

Odstranění možných problémů **10**

Instalace **12**
Příslušenství k instalaci 12
Zvolte nejlepší pozici 12
Instalace výstupní hadice a adaptéru 13

Informace **14**

Instalace okenní sady **15**

Technické parametry **17**

POZOR!

VYSOKÉ NAPĚTÍ

Nesnímejte kryty!
Uvnitř je vysoké napětí

Úvod

Děkujeme za volbu této mobilní klimatizace, která nabídne vám a vaší rodině „domácí pohodlí“ v domácnosti, kanceláři nebo chalupě. Spotřebič lze přemístit z místnosti do místnosti vašeho domu a spustit za několik minut.
Je to multifunkční spotřebič pro zpracování vzduchu místnosti, navržen pro tyto funkce: klimatizace, odvlhčování, nezávislý ventilátor a vytápění. Externí statický tlak, při kterém byl spotřebič testován, je 0 MPa. Tento návod vám nabídne hodnotné informace potřebné pro správnou péči a údržbu vašeho nového spotřebiče. Věnujte prosím několik minut důkladnému čtení návodu. Pokud budete o něj správně pečovat, váš spotřebič vám nabídne mnoho let bezproblémového provozu.

Elektrická specifikace

1. Všechna zapojení musí vyhovovat místním a národním předpisům a musí je instalovat kvalifikovaný elektrikář. Pokud máte otázky týkající se následujících instrukcí, kontaktujte kvalifikovaného elektrikáře.
2. Zkontrolujte dostupné napájení a odstraňte veškeré závady před instalací a obsluhou tohoto spotřebiče.
3. Z důvodu bezpečnosti a vaší osobní ochrany je toto zařízení uzemněno přes napájecí kabel připojený k elektrické zásuvce. Pokud si nejste jisti, zda je elektrická zásuvka správně uzemněná, kontaktujte elektrikáře. Pokud je poškozen přívodní kabel, musí jej vyměnit výrobce, servisní technik nebo podobně kvalifikovaná osoba, aby se zabránilo nebezpečí.

Důležité bezpečnostní pokyny

VAROVÁNÍ:
K snížení rizika požáru, zasažení elektrickým proudem nebo zranění při použití klimatizace, dodržujte základní upozornění:

1. Připojte k uzemněné elektrické zásuvce se 3 kontakty.
2. Neodstraňujte zemnící kontakt.
3. Nepoužívejte adaptér.
4. Nepoužívejte prodlužovací kabel.
5. Před údržbou klimatizaci vypněte a odpojte.
6. Při instalaci požádejte o pomoc další osobu.
7. Tento spotřebič není určen pro použití osobami (včetně dětí) s omezenými fyzickými, smyslovými nebo mentálními schopnostmi, nebo bez dostatečných zkušeností a znalostí, dokud nejsou pod dohledem nebo nebyly poučeny o správném a bezpečném použití spotřebiče osobou odpovědnou za jejich bezpečnost. Nedovolte dětem hrát si se spotřebičem.

8. Správná likvidace tohoto starého spotřebiče



Tento symbol znamená, že spotřebič se nesmí likvidovat společně s běžným domovním odpadem v rámci celé EU. Abyste zabránili možnému negativnímu dopadu na lidské zdraví nebo životní prostředí z nekontrolované likvidace odpadu, recyklujte jej odpovědně k opětovnému využití hodnotných surovin. Za účelem odevzdání starého spotřebiče kontaktujte místní správu, sběrné středisko nebo prodejce. Dbejte na správnou likvidaci tohoto spotřebiče.

Popis spotřebiče

Pohled zepředu

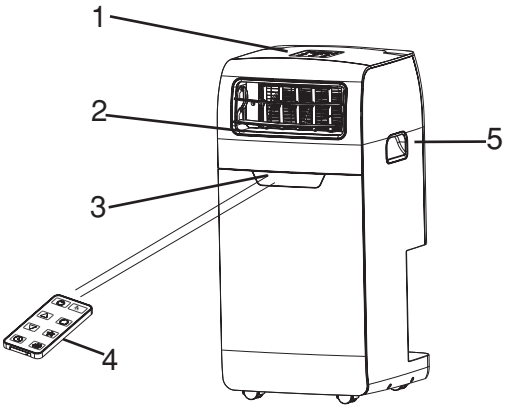

❶ **Ovládací panel**
❷ **Výstup studeného vzduchu**
❸ **Přijímač signálu**
❹ **Dálkový ovladač**
❺ **Madlo k přenášení**
❻ **Vstup vzduchu výparníku**
❼ **Sekundární výpustní otvor**
❽ **Výstupní vzduchová hadice**
❾ **Primární výpustní otvor**

Pohled zezadu

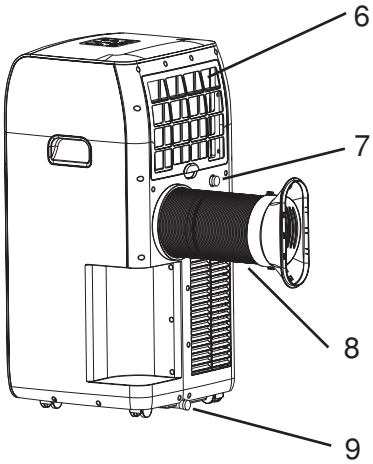

Obrázek v tomto návodu je na základě vnějšího vzhledu standardního modelu.
Tvar vašeho spotřebiče může být mírně odlišný.

Popis spotřebiče

Ovládací panel

Tato část popisuje ovládací prvky mobilní klimatizace.



Tlačítko pohotovostního režimu	Tlačítko odvlhčování	Tlačítko časovače
Tlačítko volby režimu	Tlačítko volby rychlosti ventilátoru	Tlačítko Sleep
nízká, střední, vysoká rychlost ventilátoru	Tlačítko zvýšení časovače/teploty	Tlačítko snížení časovače/ teploty

Režim Automatický, Chlazení, Ventilátor

■ **Obsluha ovládacího panelu**

- Automatický režim, chlazení, ventilátor.

1. Zapněte spotřebič

a) Připojte k elektrické zásuvce, zařízení jednou pípne.
b) Stiskněte „⏻“, zařízení se zapne.
LED zobrazí teplotu v místnosti a pracuje v automatickém režimu.

2. Volba provozního režimu

Tlačítkem „⟳“ zvolte požadovaný režim v následujícím pořadí:



3. Nastavení teploty

Teplotu lze nastavit v rozsahu od 15 °C do 31 °C v krocích po 1°C. Jedním stisknutím „+“ nebo „-“ zvyšte nebo snižte teplotu o 1°C. LED displej zařízení zobrazí na 5 sekund cílovou teplotu a pak zobrazí teplotu v místnosti.

4. Nastavení rychlosti ventilátoru

Tlačítkem „ “ zvolte požadovanou rychlost ventilátoru v níže zobrazeném pořadí:



5. Pohotovostní režim

Opětovným stisknutím tlačítka „⏻“ zazní akustický signál a zařízení přestane pracovat.

Popis spotřebiče

Poznámka:
Princip činnosti každého režimu

- Režim ⛵;

1. Když zvolíte režim ⛵, vnitřní teplotní senzor funguje automaticky pro volbu požadovaného režimu s ❄ nebo 🌀.
2. Když je teplota v místnosti ⩾ 24°C, zařízení automaticky zvolí režim ❄.
3. Pokud je teplota v místnosti <24°C, zařízení automaticky zvolí režim 🌀.

- Režim 🍒:

1. Horní odstředivý ventilátor běží na nízké rychlosti a rychlost nelze upravit.
2. Kompresor a spodní odstředivý ventilátor se zastaví po 8 minutách, pak se opět spustí po 6 minutách.
3. Spotřebič upraví konstantní režim odvlhčování a nastavení teploty nemá vliv.

- Režim ❄:

1. Pokud je teplota v místnosti vyšší než nastavená, spustí se kompresor.
2. Když je teplota v místnosti nižší než nastavená, kompresor se zastaví a horní ventilátor pracuje na původně nastavené rychlosti.

- Režim ≋:

1. Horní odstředivý ventilátor běží na nastavené rychlosti a kompresor a spodní odstředivý ventilátor neběží.
2. Nastavení teploty nemá žádný vliv.

- Funkce 🕒 (časovač)

1. Pokud je zařízení v provozu, stisknutím tlačítka „Časovač“ nastavte čas Automatického vypnutí.
2. Když je zařízení v pohotovostním režimu, stisknutím tlačítka „Časovač“ nastavte čas Automatického zapnutí.
3. Čas lze nastavit v rozsahu od 1 hodiny do 24 hodin. Tlačítky nastavení teploty nahoru (▲) nebo dolů (▼) upravte čas v krocích po 1 hodině každým stisknutím.

- Funkce 🌙

1. Stiskněte tlačítko 🌙 v režimu ❄, zařízení bude v režimu sleep a vnitřní odstředivý ventilátor se nastaví automaticky na nízkou rychlost. Nastavená teplota se po jedné hodině zvýší o 1°C a o 2°C po dvou hodinách. Po šesti hodinách se spotřebič zastaví.

Poznámka:
Hlavní řídící deska zařízení má funkci paměti, když je zařízení připraveno na provoz ale je v zastaveném režimu, hlavní řídící deska může uložit spuštění provozního režimu. Když zapnete zařízení, bude pracovat ve stejném režimu jako naposledy, není nutné opět nastavovat provozní režim. (Tento stav není k dispozici, pokud je zařízení v režimu „⛵“).

Dálkový ovladač

Dálkový ovladač vysílá signály do hlavního zařízení.

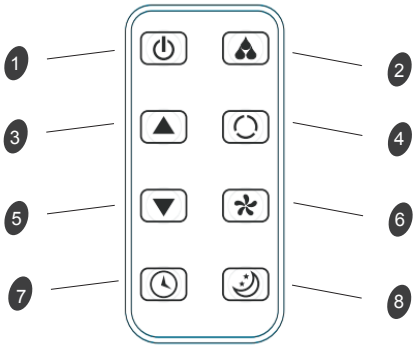

❶ **Tlačítko** ⏻**:** zapnutí nebo vypnutí zařízení.

❷ **Tlačítko** : lze nastavit vlhkost v místnosti.

❸ a ❺ **Tlačítka nastavení** ▲ a ▼: lze použít k nastavení teploty v místnosti a časovače.

❹ **Tlačítko** : slouží k volbě automatického režimu, režimu chlazení a ventilátoru.

❻ Tlačítko : slouží k volbě rychlosti ventilátoru v pořadí:
: nízká, střední, vysoká rychlost ventilátoru

❼ **Tlačítko** : slouží k nastavení času automatického vypnutí a zapnutí.

❽ **Tlačítko** : k nastavení nebo zrušení režimu .

Dálkový ovladač

■ **Instalace baterií**

- **Vložení baterií**

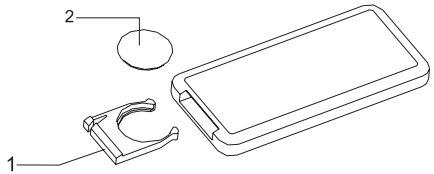

Vysuňte kryt.
Dbejte na správnou polaritu.

1. Otevřete zadní kryt a vyjměte izolační pásku z baterie.
2. Vložte baterii do otvoru správnou polaritou.
3. Zasuňte kryt na místo.

Poznámky:

1). Kladný a záporný pól baterie musí odpovídat označení „+“ a „-“ na dálkovém ovladači.
2). Nepoužívejte společně staré baterie s novými.
3). Pokud nebudete dálkový ovladač delší dobu používat, baterie vyndejte.
4). Abyste zabránili negativnímu vlivu na životní prostředí, staré baterie vyndejte a zlikvidujte správným způsobem.

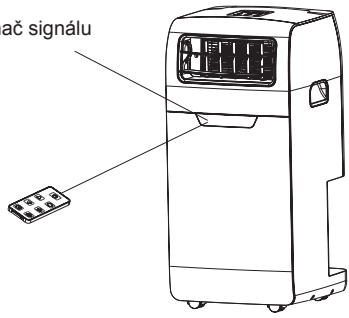

- ***Použití***

K ovládání klimatizace nasměrujte dálkový ovladač na přijímač signálu. Dálkový ovladač může ovládat klimatizaci do vzdálenosti až 5 metrů při nasměrování na přijímač signálu na zařízení.

Ochrana

Provozní podmínky

V níže uvedených případech se může aktivovat ochranné zařízení a zastavit činnost spotřebiče.

Chlazení	Vnitřní a vnější teplota je přes* 43°C
	Pokojová teplota je pod 15°C
Odvlhčování	Pokojová teplota je pod 15°C

Pokud je klimatizace v režimu CHLAZENÍ nebo ODVLHČOVÁNÍ při otevřených dveřích nebo okně dlouhou dobu a relativní vlhkost je vyšší než 80%, z výstupu může kapat voda.

Funkce ochrany

❶ **Ochranné zařízení se aktivuje v následujících případech.**

- Restartování zařízení po vypnutí zařízení nebo při změně režimu provozu do 3 minut.

❷ Pokud odpojíte zástrčku při restartování zařízení, vrátí se do původního režimu, musíte znovu nastavit ČASOVAČ ZAPNUTÍ a ČASOVAČ VYPNUTÍ.

Odtok odpadní vody

Speciální upozornění: v zařízení se recykluje kondenzující voda. Kondenzovaná voda je částečně recyklována mezi kondenzátorem a zásobníkem vody. Pokud hladina vody dosáhne horní úrovně, spínač plováku a kontrolka plného zásobníku (E4) se aktivuje pro připomenutí vypuštění vody. Odpojte napájení, přemístěte zařízení na vhodné místo, vytáhněte zátku vypouštěcího otvoru a vodu vypusťte. Po vypuštění instalujte zátku, v opačném případě bude ze spotřebiče vytékat voda do místnosti. Pokud spotřebič postavíte na místo, kde lze vypouštět vodu, můžete instalovat také vypouštěcí hadici k trvalému vypouštění odpadní vody.

Údržba

Údržba spotřebiče

1 Odpojte napájení.

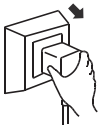

2 Utřete suchou a měkkou utěrkou.

Použijte teplou vodu 40°C, pokud je spotřebič velmi znečištěn.



3 Nikdy nepoužívejte těkavé látky jako je benzin nebo leštidlo.



4 Na spotřebič nikdy nestříkejte vodu.



Údržba filtru

Vzduchový filtr je nutné čistit po přibližně 100 hodinách provozu.

Postupujte následovně:

1 Zastavte spotřebič a vyndejte vzduchový filtr.

Nejdříve spotřebič zastavte a pak vyndejte vzduchový filtr.

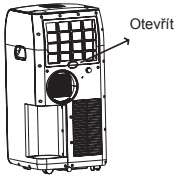

2 Vyčistěte a opět instalujte vzduchový filtr.

Pokud je znečištění velké, umyjte roztokem saponátu a vlažné vody. Po vyčištění jej vysušte na stinném místě, pak instalujte.



3 ***Filtr čistěte jednou za dva týdny, pokud klimatizaci používáte v nadměrně prašném prostředí.***

Údržba po použití

1. **Pokud nebudete spotřebič delší dobu používat, vytáhněte primární a sekundární zátku vypouštěcího otvoru k vypuštění veškeré vody.**
2. **Nechte spotřebič v provozu pouze s ventilátorem po dobu půl dne během slunečního dne pro vysušení vnitřku spotřebiče a k zabránění tvorbě plísní.**
3. **Spotřebič zastavte a odpojte zástrčku od elektrické zásuvky, pak vyndejte baterie z dálkového ovladače a spotřebič správně uskladněte.**
4. **Vyčistěte vzduchový filtr a nasaďte jej zpět na místo.**
5. **Odpojte vzduchové hadice a správně je uschovejte, překryjte vzduchové otvory.**

Odstranění možných problémů

Následující případy nemusí vždy představovat závadu, zkontrolujte níže uvedená doporučení, než budete kontaktovat servis.

Problém	Možná příčina
Nefunguje 	• Vypnutí jističe nebo vypálená pojistka. • Počkejte 3 minuty a restartujte, ochranné zařízení může bránit v zapnutí zařízení. • Nejsou vybité baterie dálkového ovladače? • Je připojena elektrická zástrčka.
Funguje pouze krátce 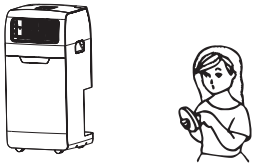	• Pokud je nastavená teplota podobná teplotě v místnosti, můžete snížit nastavenou teplotu. • Výstup vzduchu je blokován překážkou. Odstraňte překážku.
Běží ale nechladí 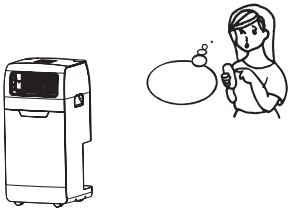	• Otevřené okno nebo dveře. • Pokud je v provozu jiné vytápěcí zařízení, jako ohřívač nebo lampa apod. • Znečištěný vzduchový filtr, vyčistěte jej. • Blokovaný výstup nebo vstup vzduchu. • Příliš vysoká nastavena teplota.
Vytékání vody během přemisťování 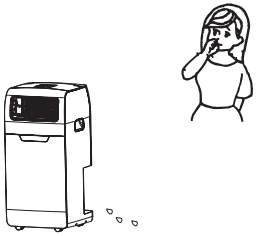	• Před přemístěním vypusťte kondenzovanou vodu. • Abyste zabránili vytečení, postavte zařízení na rovný podklad.
Neběží a svítí kontrolka plného zásobníku vody „E4“ 	• Vytáhněte zátku k vypuštění vody. • Pokud často nastane tento stav, kontaktujte servisního technika.

Odstranění možných problémů

Před kontaktováním servisu, zkontrolujte přístroj následovně:

Závada	Příčiny	Řešení
Zařízení se nespustí.	Výpadek v elektrické síti: 1. Není připojeno; 2. Vadná zástrčka nebo zásuvka; 3. Vypálená pojistka.	1. Připojte; 2. Vyměňte napájecí kabel nebo zásuvku; 3. Vyměňte pojistku (parametry: 3.15 A/250 VAC).
Zařízení se automaticky zastaví.	Časovač aktivoval vypnutí nebo bylo dosaženo nastavené teploty.	Restartujte nebo počkejte na automatické spuštění.
V režimu CHLAZENÍ zařízení nechladí.	1. Teplota v místnosti je nižší než nastavená teplota; 2. Zařízení je v režimu ochrany vůči zamrznutí.	1. Je to zcela normální, zařízení se automaticky aktivuje, pokud bude teplota v místnosti vyšší než nastavená; 2. Zařízení se automaticky aktivuje po skončení režimu ochrany vůči zamrznutí.
V režimu TOPENÍ nehřeje.	1. Vnitřní teplota je vyšší než nastavená; 2. Odmrazování; 3. Ochrana vůči studenému vzduchu.	Je to zcela normální jev, zařízení se automaticky aktivuje, pokud bude teplota v místnosti nižší než nastavená teplota nebo když skončí rozmrazování nebo po skončení ochrany vůči studenému vzduchu.
LED displej zobrazí kód závady „E2“	Vadný senzor teploty v místnosti.	Vyměňte senzor teploty místnosti.
LED displej zobrazí kód závady „E3“	Vadný senzor oleje výparníku.	Vyměňte vadný senzor.
LED displej zobrazí kód závady „E4“	Varování o plném zásobníku vody.	Vypusťte vodu.
LED displej zobrazí kód závady „E5“	Vadný senzor oleje kondenzátoru.	Vyměňte vadný senzor.

Instalace

Příslušenství k instalaci

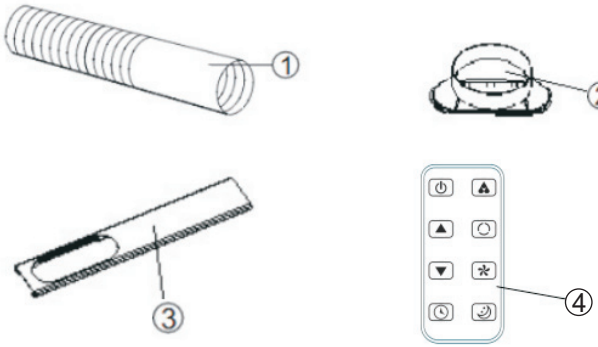

① Potrubí výstupu vzduchu

② Adaptér na okno

③ Deflektor

④ Dálkový ovladač

Zvolte nejlepší pozici

- Vedle okna, dveří nebo francouzského okna.
- Ponechte vzdálenost od výstupu vzduchu ke zdi nebo jiným překážkám nejméně 60 cm.
- Upevněte jeden konec vzduchové hadice na výstup vzduchu na zadní straně spotřebiče.
- Roztáhněte vzduchovou hadici tak, aby zůstal volný prostor od okna, dveří, francouzského okna nebo otvoru ve zdi.
- Výstup nebo vstup vzduchu nesmí být blokován ochrannou mřížkou ani jinou překážkou.

Instalace výstupní hadice a adaptéru

Připojení přírub k výstupnímu vzduchovému potrubí.

1. Roztáhněte vzduchové potrubí uchopením dvou konců.

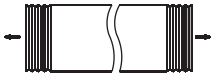

2. Našroubujte potrubí na přírubu.

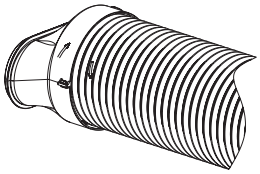

3. Připojte přírubu potrubí k zařízení.

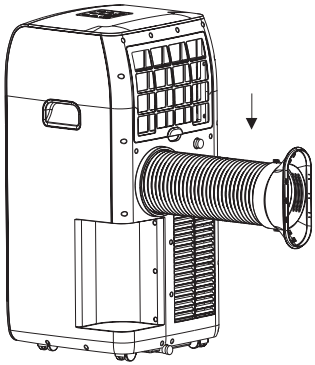

Informace

■ Záruční informace

Výrobce poskytuje záruku v souladu s legislativou v zemi prodeje, na minimální dobu 1 roku, počínaje datem prodeje zařízení konečnému uživateli.

Opravy v záruce smí být prováděny pouze v autorizovaném servisním středisku. Při opravě v záruční lhůtě doložte originální doklad o koupi (s datem zakoupení). Záruka se nevztahuje na:

- Běžné opotřebení
- Nesprávné použití, např. přetížení spotřebiče, použití nepovoleného příslušenství
- Při použití nadměrné síly, poškození způsobená externími vlivy
- Poškození způsobená nedodržením návodu, např. připojením k nevhodné elektrické síti nebo nedodržením pokynů k instalaci
- Částečně nebo kompletně rozebraná zařízení

■ Upozornění

- Zařízení postavte nejméně 1 metr od TV nebo rádia, abyste zabránili elektromagnetickému rušení.
- Nevystavujte zařízení přímému slunečnímu záření, abyste zabránili zbarvení povrchu.
- Nenaklánějte zařízení během přepravy o více než 35° ani jej neobracejte dnem vzhůru.
- Zařízení postavte na rovný povrch se sklonem do 5°.
- Zařízení funguje efektivněji v určitých pozicích místnosti (viz Technické specifikace).
- Před uskladněním zařízení z něj vylijte vodu.
- K čištění nepoužívejte chemická rozpouštědla (např. benzen, alkohol), abyste zabránili poškrábání, poškození povrchu.
- Před instalací nebo demontáží potrubí odpojte napájení zařízení.
- Před přemístěním zařízení z něj vylijte vodu.
- Před likvidací starého zařízení vyndejte z ovladače baterii.
- Baterii bezpečně zlikvidujte.
- Před čištěním nebo údržbou odpojte zástrčku od elektrické zásuvky.

Instalace okenní sady

1. Vložte panel A do panelu B ve směru šipky dle obrázku 1.

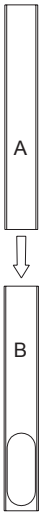

Obr. 1

2. V sestavě dle obrázku 2 můžete nastavit panel A nahoru nebo dolů dle výšky okna.

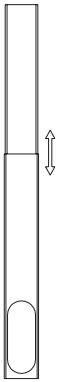

Obr. 2

3. Instalujte výstupní vzduchové potrubí a příslušenství na sadu na okno dle obrázku 3.

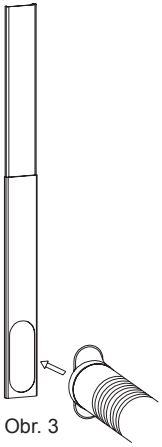

Obr. 3

4. Roztáhněte sadu na okno a příslušenství dle obrázku 4.

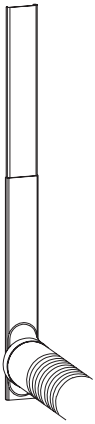

Obr. 4

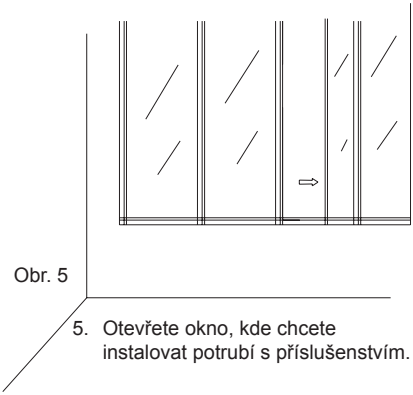

Obr. 5

5. Otevřete okno, kde chcete instalovat potrubí s příslušenstvím.

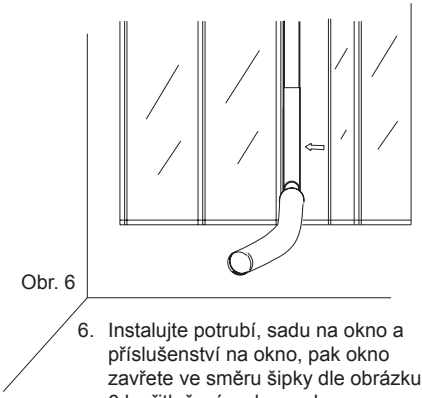

Obr. 6

6. Instalujte potrubí, sadu na okno a příslušenství na okno, pak okno zavřete ve směru šipky dle obrázku 6 k přitlačení sady na okno.

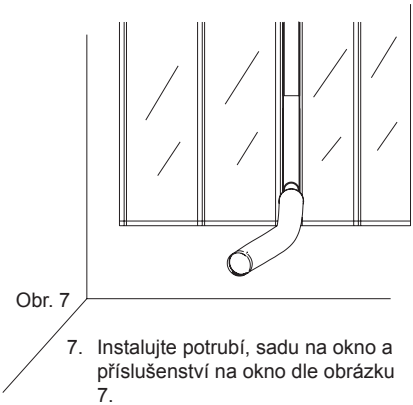

Obr. 7

7. Instalujte potrubí, sadu na okno a příslušenství na okno dle obrázku 7.

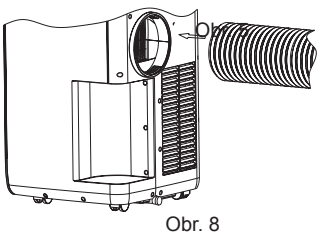

Obr. 8

8. Druhý konec potrubí připojte ke klimatizaci.

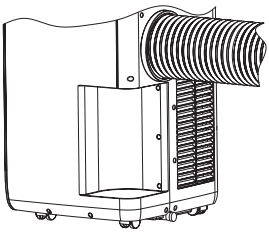

Obr. 9

9. Potrubí s příslušenstvím instalováno dle obrázku 9.

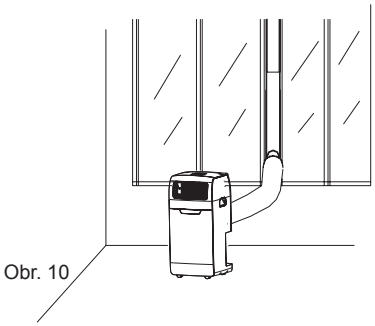

Obr. 10

10. Kompletní sestava klimatizace a sady na okno s potrubím.

Technické parametry

Model	GZ-1200
Kapacita chlazení (Btu/h)/(W)	12000 Btu/h/3500 W
Kapacita odvlhčování (l/h)	1,9 l/h
Příkon chlazení/proud	1300 W/5,8 A
Objem vzduchu (m^3/h)	350 m^3/h
Jmenovité napětí/frekvence (V/Hz)	220-240 V~/50 Hz
Hlučnost (dB (A))	L_{PA} S=55 dB(A)
	L_{WA} S=65 dB(A)
Jmenovitý poměr energetické účinnosti (EER_{rated})	2,6
Potenciál globálního oteplování (kg $CO)_2$	2100
EER_{rated} třída	A
Čistá hmotnost (kg)	32 kg
Rozměry Jednotka (mm) Balení (mm) š x h x v	 386 x 390 x 806 mm 466 x 462 x 858 mm
Chladivo	R410A
Použitelný prostor (m^2)	20 m^2
Pojistka	3.15 A 250 V Φ 5 x L20 mm

ZÁRUČNÍ PODMÍNKY

Záruka na tento spotřebič představuje 24 měsíců od data zakoupení. Nárok na záruku je možné uplatnit pouze po předložení originálu dokladu o zakoupení výrobku (paragon, faktura) s typovým označením výrobku, datem prodeje a čitelným razítkem prodejce. Záruka zahrnuje výměnu nebo opravu částí spotřebiče, které se poškodí z důvodu poruch ve výrobě spotřebiče. Po uplynutí záruční doby bude spotřebič opraven za poplatek. Výrobce neodpovídá za poškození nebo úrazy osob, zvířat z důvodu nesprávného použití spotřebiče a nedodržení pokynů v návodu k použití. Výrobek je určen výhradně jako domácí spotřebič pro použití v domácnosti. Smluvní záruka je 6 měsíců, pokud je kupující podnikatel - fyzická osoba a spotřebič kupuje pro podnikatelskou činnost nebo komerční využití (§ 429 Obchodního zákoníku). Záruka se snižuje dle § 619 odst. 2 občanského zákoníku na 6 měsíců pro: žárovky, baterie, křemíkové a halogenové trubice.

Záruka se nevztahuje

- jakékoliv mechanické poškození výrobku nebo jeho části
- na vady způsobené nevhodným zacházením nebo umístěním.
- je-li zařízení obsluhováno v rozporu s návodem, případně zásahem neoprávněné osoby.
- nesprávně používán, skladován nebo přenášen.
- na záruku 24 měsíců se nevztahují opravy, například: výměna žárovky, trubice, čištění a odvápňování kávovarů, žehliček, zvlhčovačů, atd. Zde bude účtováno servisem za smluvní cenu.
- pokud nebude při kontrole přístroje zjištěna žádná závada nebo nebudou splněny záruční podmínky, uhradí režijní náklady spojené s kontrolou nebo opravou výrobku kupující.
- zákazník ztrácí záruku při používání výrobků k profesionální či jiné výdělečné činnosti v provozovnách.
- závada byla způsobena vnějšími a živelními podmínkami (např. poruchami v elektrické síti nebo bytové instalaci)
- záruka se netýká poškození vnějšího vzhledu nebo jiných, které nebrání standardní obsluze.

Pokud zboží při uplatňování vady ze strany spotřebitele bude zasíláno poštou nebo přepravní službou musí být zabaleno v obalu vhodném pro přepravu tak, aby se zabránilo poškození výrobku.

Zodpovědný zástupce za servis pro ČR na značky: ARDES, Guzzanti, Scarlett, Luxell, Graef

ČERTES spol. s r.o.
Donínská 83
463 34 Hrádek nad Nisou
Tel./fax 482771487 - příjem oprav- servis.
Tel./fax 482718718 - náhradní díly
Mobil: 721018073, 731521116, 608719174
Pracovní doba 8 - 16,30
www: certes.info, e-mail: certes@certes.info

Záruční list

Tento oddíl vyplňte prosím hůlkovým písmem a přiložte k výrobku.

Odesílatel: .....

Příjmení/jméno: .....

Stát/PSČ/obec/ulice: .....

Telefonní číslo: .....

Číslo/označení (zbožní) položky: .....

Datum/místo prodeje: .....

Popis závady: .....

.....

Datum/podpis: .....

Záruka se nevztahuje.

☐ Zašlete prosím neopravený výrobek za cenu poštovného zpět.

☐ Sdělte mi, kolik budou činit náklady. Opravte výrobek za úhradu.

Informace pro uživatele k likvidaci elektrických a elektronických zařízení (domácnosti)

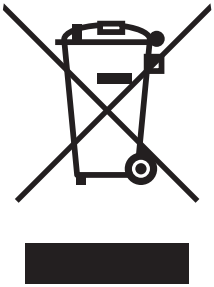

Tento symbol na produktech anebo v průvodních dokumentech znamená, že použité elektrické a elektronické výrobky nesmí být přidány do běžného komunálního odpadu.
Ke správné likvidaci, obnově a recyklaci doručte tyto výrobky na určená sběrná místa, kde budou přijata zdarma. Alternativně v některých zemích můžete vrátit své výrobky místnímu prodejci při koupi ekvivalentního nového produktu.
Správnou likvidací tohoto produktu pomůžete zachovat cenné přírodní zdroje a napomáháte prevenci potenciálních negativních dopadů na životní prostředí a lidské zdraví, což by mohly být důsledky nesprávné likvidace odpadů. Další podrobnosti si vyžádejte od místního úřadu nebo nejbližšího sběrného místa.
Při nesprávné likvidaci tohoto druhu odpadu mohou být v souladu s národními předpisy uděleny pokuty.

Pro podnikové uživatele v zemích Evropské unie

Chcete-li likvidovat elektrická a elektronická zařízení, vyžádejte si potřebné informace od svého prodejce nebo dodavatele.

Informace k likvidaci v ostatních zemích mimo Evropskou unii

Tento symbol je platný jen v Evropské unii.
Chcete-li tento výrobek zlikvidovat, vyžádejte si potřebné informace o správném způsobu likvidace od místních úřadů nebo od svého prodejce.

Dovozce:
PRIVEST s.r.o.
Na Zlatnici 301/2
Praha 4, PSČ 147 00
www: www.privest.cz
Email: info@privest.cz
Telefon: (+420) 241 410 819

Obsah

Úvod **3**
Elektrická špecifikácia 3
Dôležité bezpečnostné pokyny 3

Popis spotrebiča **4**
Ovládací panel 5

Diaľkový ovládač **7**

Ochrana **8**
Prevádzkové podmienky 8

Údržba **9**
Údržba po použití 9

Odstránenie možných problémov **10**

Inštalácia **12**
Príslušenstvo k inštalácii 12
Zvoľte najlepšiu pozíciu 12
Inštalácia výstupnej hadice a adaptéra 13

Informácie **14**

Inštalácia okennej súpravy **15**

Technické parametre **17**

POZOR!
VYSOKÉ NAPÄTIE
Nesnímajte kryty!
Vo vnútri je vysoké napätie!

Úvod

Ďakujeme, že ste si zvolil túto mobilnú klimatizáciu, ktorá ponúkne vám a vašej rodine „domáce pohodlie“ v domácnosti, kancelárii alebo chalupe. Spotrebič je možné premiestniť z miestnosti do miestnosti vášho domu a spustiť za niekoľko minút.
Je to multifunkčný spotrebič na spracovanie vzduchu miestnosti, navrhnutý pre tieto funkcie: klimatizácia, odvlhčovanie, nezávislý ventilátor a vykurovanie. Externý statický tlak, pri ktorom bol spotrebič testovaný, je 0 MPa.
Tento návod vám ponúkne hodnotné informácie potrebné pre správnu starostlivosť a údržbu vášho nového spotrebiča. Venujte prosím niekoľko minút dôkladnému čítaniu návodu. Ak sa oň budete správne starať, váš spotrebič vám ponúkne veľa rokov bezproblémovej prevádzky.

Elektrická špecifikácia

1. Všetky zapojenia musia vyhovovať miestnym a národným predpisom a musí ich inštalovať kvalifikovaný elektrikár. Ak máte otázky týkajúce sa nasledujúcich inštrukcií, kontaktujte kvalifikovaného elektrikára.
2. Skontrolujte dostupné napájanie a odstráňte všetky poruchy pred inštaláciou a obsluhou tohto spotrebiča.
3. Z dôvodu bezpečnosti a vašej osobnej ochrany je toto zariadenie uzemnené cez napájací kábel pripojený k elektrickej zásuvke. Ak si nie ste istí, či je elektrická zásuvka správne uzemnená, kontaktujte elektrikára. Ak je poškodený prívodný kábel, musí ho vymeniť výrobca, servisný technik alebo podobne kvalifikovaná osoba, aby sa zabránilo nebezpečenstvu.

Dôležité bezpečnostné pokyny

VAROVANIE:
Na zníženie rizika požiaru, zasiahnutia elektrickým prúdom alebo zranenia pri použití klimatizácie, dodržiavajte základné upozornenia:

1. Pripojte k uzemnenej elektrickej zásuvke s 3 kontaktmi.
2. Neodstraňujte zemniaci kontakt.
3. Nepoužívajte adaptér.
4. Nepoužívajte predlžovací kábel.
5. Pred údržbou klimatizáciu vypnite a odpojte.
6. Pri inštalácii požiadajte o pomoc ďalšiu osobu.
7. Tento spotrebič nie je určený pre použitie osobami (vrátane detí) s obmedzenými fyzickými, zmyslovými alebo mentálnymi schopnosťami, alebo bez dostatočných skúseností a znalostí, ak nie sú pod dohľadom alebo neboli poučené o správnom a bezpečnom použití spotrebiča osobou zodpovednou za ich bezpečnosť. Nedovoľte deťom hrať sa so spotrebičom.

8. Správna likvidácia tohto starého spotrebiča



Tento symbol znamená, že spotrebič sa nesmie likvidovať spoločne s bežným domovým odpadom v rámci celej EÚ. Aby ste zabránili možnému negatívnemu dopadu na ľudské zdravie alebo životné prostredie z nekontrolovanej likvidácie odpadu, recyklujte ho zodpovedne pre opätovné využitie hodnotných surovín. Za účelom odovzdania starého spotrebiča kontaktujte miestnu správu, zberné stredisko alebo predajcu. Dbajte na správnu likvidáciu tohto spotrebiča.

Popis spotrebiča

Pohľad spredu

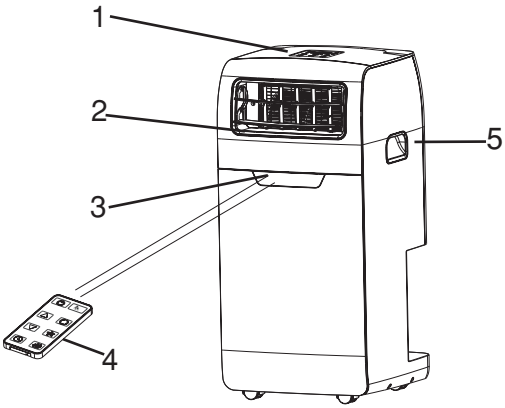

❶ **Ovládací panel**
❷ **Výstup studeného vzduchu**
❸ **Prijímač signálu**
❹ **Diaľkový ovládač**
❺ **Madlo na prenášanie**
❻ **Vstup vzduchu výparníka**
❼ **Sekundárny výpustný otvor**
❽ **Výstupná vzduchová hadica**
❾ **Primárny výpustný otvor**

Pohľad zozadu

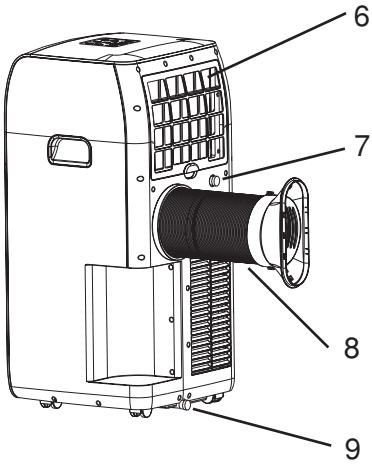

Obrázok v tomto návode je na základe vonkajšieho vzhľadu štandardného modelu.
Tvar vášho spotrebiča môže byť mierne odlišný.

Popis spotrebiča

Ovládací panel

Táto časť popisuje ovládacie prvky mobilnej klimatizácie.



Tlačidlo pohotovostného režimu	Tlačidlo odvlhčovania	Tlačidlo časovača
Tlačidlo voľby režimu	Tlačidlo voľby rýchlosti ventilátora	Tlačidlo Sleep
nízka, stredná, vysoká rýchlosť ventilátora	Tlačidlo zvýšenia časovača/teploty	Tlačidlo zníženia časovača/teploty

Režim Automatický, Chladenie, Ventilátor

■ Obsluha ovládacieho panela

- Automatický režim, chladenie, ventilátor.

1. Zapnite spotrebič

a) Pripojte k elektrickej zásuvke, zariadenie raz pípne.
b) Stlačte „⏻“, zariadenie sa zapne.
LED zobrazí teplotu v miestnosti a pracuje v automatickom režime.

2. Voľba prevádzkového režimu

Tlačidlom „⟳“ zvoľte požadovaný režim v nasledujúcom poradí:



3. Nastavenie teploty

Teplotu je možné nastaviť v rozsahu od 15 °C do 31 °C v krokoch po 1°C. Jedným stlačením „+“ alebo „-“ zvýšte alebo znížte teplotu o 1°C. LED displej zariadenia zobrazí na 5 sekúnd cieľovú teplotu a potom zobrazí teplotu v miestnosti.

4. Nastavenie rýchlosti ventilátora

Tlačidlom „⟳“ zvoľte požadovanú rýchlosť ventilátora v nižšie zobrazenom poradí:



5. Pohotovostný režim

Opätovným stlačením tlačidla „⏻“ zaznie akustický signál a zariadenie prestane pracovať.

Popis spotrebiča

Poznámka:
Princíp činnosti každého režimu

- Režim ▲;

1. Keď zvolíte režim ▲, vnútorný teplotný senzor funguje automaticky pre výber požadovaného režimu s ❄ alebo .
2. Keď je teplota v miestnosti ⩾ 24°C, zariadenie automaticky zvolí režim ❄.
3. Ak je teplota v miestnosti <24°C, zariadenie automaticky zvolí režim .

- Režim :

1. Horný odstredivý ventilátor pracuje na nízkej rýchlosti a rýchlosť nie je možné upraviť.
2. Kompresor a dolný odstredivý ventilátor sa zastaví po 8 minútach, potom sa opäť spustí po 6 minútach.
3. Spotrebič upraví konštantný režim odvlhčovania a nastavenie teploty nemá vplyv.

- Režim ❄:

1. Ak je teplota v miestnosti vyššia ako nastavená, spustí sa kompresor.
2. Keď je teplota v miestnosti nižšia ako nastavená, kompresor sa zastaví a horný ventilátor pracuje na pôvodne nastavenej rýchlosti.

- Režim ≋:

1. Horný odstredivý ventilátor pracuje na nastavenej rýchlosti a kompresor a dolný odstredivý ventilátor nepracujú.
2. Nastavenie teploty nemá žiadny vplyv.

- Funkcia (časovač)

1. Ak je zariadenie v prevádzke, stlačením tlačidla „Časovač“ nastavte čas Automatického vypnutia.
2. Keď je zariadenie v pohotovostnom režime, stlačením tlačidla „Časovač“ nastavte čas Automatického zapnutia.
3. Čas je možné nastaviť v rozsahu od 1 hodiny do 24 hodín. Tlačidlami nastavenia teploty hore (▲) alebo dolu (▼) upravte čas v krokoch po 1 hodine každým stlačením.

- Funkcia

1. Stlačte tlačidlo v režime ❄, zariadenie bude v režime sleep a vnútorný odstredivý ventilátor sa nastaví automaticky na nízku rýchlosť. Nastavená teplota sa po jednej hodine zvýši o 1°C a o 2°C po dvoch hodinách. Po šiestich hodinách sa spotrebič zastaví.

Poznámka:
Hlavná riadiaca doska zariadenia má funkciu pamäte, keď je zariadenie pripravené na prevádzku ale je v zastavenom režime, hlavná riadiaca doska môže uložiť spustenie prevádzkového režimu. Keď zapnete zariadenie, bude pracovať v rovnakom režime ako naposledy, nie je nutné opäť nastavovať prevádzkový režim. (Tento stav nie je k dispozícii, ak je zariadenie v režime „▲“).

Diaľkový ovládač

Diaľkový ovládač vysiela signály do hlavného zariadenia.

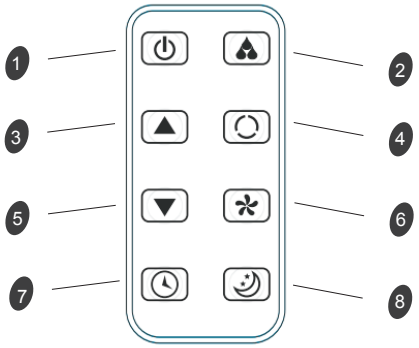

❶ **Tlačidlo** ⏻**:** zapnutie alebo vypnutie zariadenia.

❷ **Tlačidlo** : je možné nastaviť vlhkosť v miestnosti.

❸ a ❺ **Tlačidlá nastavenia** ▲ a ▼: je možné použiť na nastavenie teploty v miestnosti a časovača.

❹ **Tlačidlo** : slúži na výber automatického režimu, režimu chladenia a ventilátora.

❻ Tlačidlo : slúži na výber rýchlosti ventilátora v poradí:
: nízka, stredná, vysoká rýchlosť ventilátora

❼ **Tlačidlo** : slúži na nastavenie času automatického vypnutia a zapnutia.

❽ **Tlačidlo** : na nastavenie alebo zrušenie režimu .

Diaľkový ovládač

■ **Inštalácia batérií**

- **Vloženie batérií**

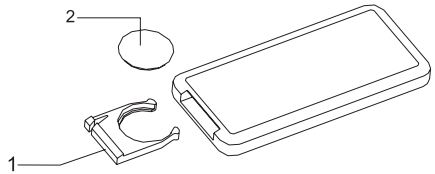

Vysuňte kryt.
Dbajte na správnu polaritu.

1. Otvorte zadný kryt a vyberte izolačnú pásku z batérie.
2. Vložte batériu do otvoru správnou polaritou.
3. Zasuňte kryt na miesto.

Poznámky:

1). Kladný a záporný pól batérie musí zodpovedať označeniu „+“ a „-“ na diaľkovom ovládači.
2). Nepoužívajte spoločne staré batérie s novými.
3). Ak nebudete diaľkový ovládač dlhší čas používať, batérie vyberte.
4). Aby ste zabránili negatívnemu vplyvu na životné prostredie, staré batérie vyberte a zlikvidujte správnym spôsobom.

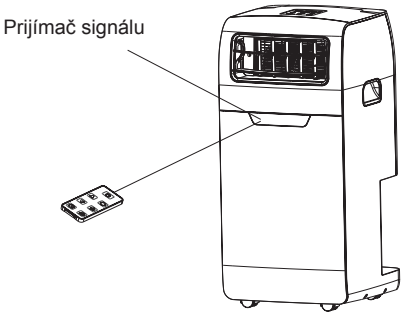

• ***Použitie***

Na ovládanie klimatizácie nasmerujte diaľkový ovládač na prijímač signálu. Diaľkový ovládač môže ovládať klimatizáciu do vzdialenosti až 5 metrov pri nasmerovaní na prijímač signálu na zariadenie.

Ochrana

Prevádzkové podmienky

V nižšie uvedených prípadoch sa môže aktivovať ochranné zariadenie a zastaviť činnosť spotrebiča.

Chladenie	Vnútorná a vonkajšia teplota je viac ako* 43°C
	Izbová teplota je pod 15°C
Odvlhčovanie	Izbová teplota je pod 15°C

Ak je klimatizácia v režime CHLADENIE alebo ODVLHČOVANIE pri otvorených dverách alebo okne dlhý čas a relatívna vlhkosť je vyššia ako 80%, z výstupu môže kvapkať voda.

Funkcia ochrany

❶ **Ochranné zariadenie sa aktivuje v nasledujúcich prípadoch.**

• Reštartovanie zariadenia po vypnutí zariadenia alebo pri zmene režimu prevádzky do 3 minút.

❷ Ak odpojíte zástrčku pri reštartovaní zariadenia, vráti sa do pôvodného režimu, musíte opäť nastaviť ČASOVAČ ZAPNUTIA a ČASOVAČ VYPNUTIA.

Odtok odpadovej vody

Špeciálne upozornenie: v zariadení sa recykluje kondenzujúca voda. Kondenzovaná voda je čiastočne recyklovaná medzi kondenzátorom a zásobníkom vody. Ak hladina vody dosiahne hornú úroveň, spínač plaváka a kontrolka plného zásobníka (E4) sa aktivuje pre pripomenutie vypustenia vody. Odpojte napájanie, premiestnite zariadenie na vhodné miesto, vytiahnite zátku vypúšťacieho otvoru a vodu vypusťte. Po vypustení inštalujte zátku, v opačnom prípade bude zo spotrebiča vytekať voda do miestnosti. Ak spotrebič postavíte na miesto, kde je možné vypúšťať vodu, môžete inštalovať aj vypúšťaciu hadicu pre trvalé vypúšťanie odpadovej vody.

Údržba

Údržba spotrebiča

1 Odpojte napájanie.

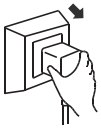

2 Utrite suchou a mäkkou utierkou.

Použite teplú vodu 40°C, ak je spotrebič veľmi znečistený.



3 Nikdy nepoužívajte prchavé látky ako je benzín alebo leštidlo.



4 Na spotrebič nikdy nestriekajte vodu.



Údržba filtra

Vzduchový filter je nutné čistiť po približne 100 hodinách prevádzky.

Postupujte nasledovne:

1 Zastavte spotrebič a vyberte vzduchový filter.

Najskôr spotrebič zastavte a potom vyberte vzduchový filter.

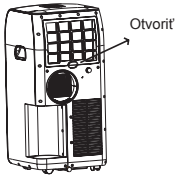

2 Vyčistite a opäť inštalujte vzduchový filter.

Ak je znečistenie veľké, umyte roztokom saponátu a vlažnej vody. Po vyčistení ho vysušte na tienistom mieste, potom inštalujte.



3 ***Filter čistite raz za dva týždne, ak klimatizáciu používate v nadmerne prašnom prostredí.***

Údržba po použití

1. **Ak nebudete spotrebič dlhší čas používať, vytiahnite primárnu a sekundárnu zátku vypúšťacieho otvoru pre vypustenie vody.**
2. **Nechajte spotrebič v prevádzke len s ventilátorom minimálne pol dňa počas slnečného dňa pre vysušenie vnútra spotrebiča a pre zabránenie tvorby plesní.**
3. **Spotrebič zastavte a odpojte zástrčku od elektrickej zásuvky, potom vyberte batérie z diaľkového ovládača a spotrebič správne uskladnite.**
4. **Vyčistite vzduchový filter a naložte ho späť na miesto.**
5. **Odpojte vzduchové hadice a správne ich uschovajte, prekryte vzduchové otvory.**

Odstránenie možných problémov

Nasledujúce prípady nemusia vždy predstavovať poruchu, skontrolujte nižšie uvedené odporúčania, skôr ako budete kontaktovať servis.

Problém	Možná príčina
Nefunguje 	• Vypnutie ističa alebo vypálená poistka. • Počkajte 3 minúty a reštartujte, ochranné zariadenie môže brániť v zapnutí zariadenia. • Nie sú vybité batérie diaľkového ovládača? • Je pripojená elektrická zástrčka.
Funguje len krátko 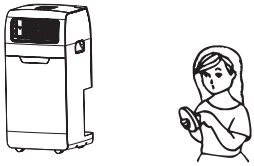	• Ak je nastavená teplota podobná teplote v miestnosti, môžete znížiť nastavenú teplotu. • Výstup vzduchu je blokovaný prekážkou. Odstráňte prekážku.
Pracuje ale nechladí 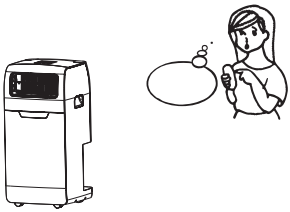	• Otvorené okno alebo dvere. • Ak je v prevádzke iné vykurovacie zariadenie, ako ohrievač alebo lampa a pod. • Znečistený vzduchový filter, vyčistite ho. • Blokovaný výstup alebo vstup vzduchu. • Veľmi vysoká nastavená teplota.
Vytekanie vody počas premiestňovania 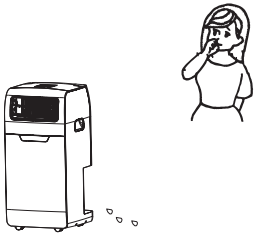	• Pred premiestnením vypusťte kondenzovanú vodu. • Aby ste zabránili vytečeniu, postavte zariadenie na rovný podklad.
Nepracuje a svieti kontrolka plného zásobníka vody „E4“ 	• Vytiahnite zátku pre vypustenie vody. • Ak často nastane tento stav, kontaktujte servisného technika.

Odstránenie možných problémov

Pred kontaktovaním servisu, skontrolujte prístroj nasledovne:

Porucha	Príčiny	Riešenia
Zariadenie sa nespustí.	Výpadok v elektrickej sieti: 1. Nie je pripojené; 2. Chybná zástrčka alebo zásuvka; 3. Vypálená poistka.	1. Pripojte; 2. Vymeňte napájací kábel alebo zásuvku; 3. Vymeňte poistku (parametre: 3.15 A/250 VAC).
Zariadenie sa automaticky zastaví.	Časovač aktivoval vypnutie alebo bola dosiahnutá nastavená teplota.	Reštartujte alebo počkajte na automatické spustenie.
V režime CHLADENIA zariadenie nechladí.	1. Teplota v miestnosti je nižšia ako nastavená teplota; 2. Zariadenie je v režime ochrany voči zamrznutiu.	1. Je to úplne normálne, zariadenie sa automaticky aktivuje, ak bude teplota v miestnosti vyššia ako nastavená; 2. Zariadenie sa automaticky aktivuje po skončení režimu ochrany voči zamrznutiu.
V režimu KÚRENIA nehreje.	1. Vnútorná teplota je vyššia ako nastavená; 2. Odmrazovanie; 3. Ochrana voči studenému vzduchu.	Je to úplne normálny jav, zariadenie sa automaticky aktivuje, ak bude teplota v miestnosti nižšia ako nastavená teplota alebo keď skončí rozmrazovanie alebo po skončení ochrany voči studenému vzduchu.
LED displej zobrazí kód poruchy „E2“	Chybný senzor teploty v miestnosti.	Vymeňte senzor teploty miestnosti.
LED displej zobrazí kód poruchy „E3“	Chybný senzor oleja výparníka.	Vymeňte chybný senzor.
LED displej zobrazí kód poruchy „E4“	Varovanie o plnom zásobníku vody.	Vypusťte vodu.
LED displej zobrazí kód poruchy „E5“	Chybný senzor oleja kondenzátora.	Vymeňte chybný senzor.

Inštalácia

Príslušenstvo k inštalácii

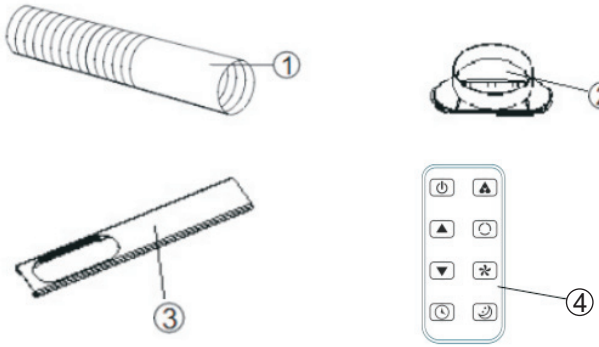

① Potrubie výstupu vzduchu

② Adaptér na okno

③ Deflektor

④ Diaľkový ovládač

Zvoľte najlepšiu pozíciu

- Vedľa okna, dverí alebo francúzskeho okna.
- Ponechajte vzdialenosť od výstupu vzduchu k stene alebo iným prekážkam najmenej 60 cm.
- Upevnite jeden koniec vzduchovej hadice na výstup vzduchu na zadnej strane spotrebiča.
- Roztiahnite vzduchovú hadicu tak, aby zostal voľný priestor od okna, dverí, francúzskeho okna alebo otvoru v stene.
- Výstup alebo vstup vzduchu nesmú byť blokované ochrannou mriežkou ani inou prekážkou.

Inštalácia výstupnej hadice a adaptéra

Pripojenie prírub k výstupnému vzduchovému potrubiu.

1. Roztiahnite vzduchové potrubie uchopením dvoch koncov.

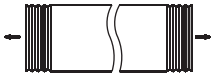

2. Naskrutkujte potrubie na prírubu.

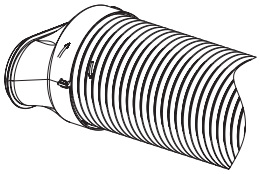

3. Pripojte prírubu potrubia k zariadeniu.

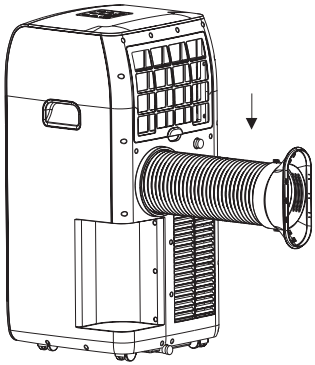

Informácie

■ Záručné informácie

Výrobca poskytuje záruku v súlade s legislatívou v krajine predaja, na minimálnu dobu 1 roka, od dátumu predaja zariadenia konečnému používateľovi.

Opravy v záruke môžu byť vykonávané len v autorizovanom servisnom stredisku. Pri oprave v záručnej lehote doložte originálny doklad o kúpe (s dátumom zakúpenia). Záruka sa nevzťahuje na:

- Bežné opotrebenie
- Nesprávne použitie, napr. preťaženie spotrebiča, použitie nepovoleného príslušenstva
- Pri použití nadmernej sily, poškodenia spôsobené externými vplyvmi
- Poškodenia spôsobené nedodržaním návodu, napr. pripojením k nevhodnej elektrickej sieti alebo nedodržaním pokynov na inštaláciu
- Čiastočne alebo kompletne rozobraté zariadenie

■ Upozornenie

- Zariadenie postavte najmenej 1 meter od TV alebo rádia, aby ste zabránili elektromagnetickému rušeniu.
- Nevystavujte zariadenie priamemu slnečnému žiareniu, aby ste zabránili sfarbeniu povrchu.
- Nenakláňajte zariadenie počas prepravy o viac ako 35° ani ho neobracajte dnom hore.
- Zariadenie postavte na rovný povrch so sklonom do 5°.
- Zariadenie funguje efektívnejšie v určitých pozíciách miestnosti (viď Technické špecifikácie).
- Pred uskladnením zariadenia z neho vylejte vodu.
- Na čistenie nepoužívajte chemické rozpúšťadlá (napr. benzín, alkohol), aby ste zabránili poškriabaniu, poškodeniu povrchu.
- Pred inštaláciou alebo demontážou potrubia, odpojte napájanie zariadenia.
- Pred premiestnením zariadenia z neho vylejte vodu.
- Pred likvidáciou starého zariadenia vyberte z ovládača batériu.
- Batériu bezpečne zlikvidujte.
- Pred čistením alebo údržbou odpojte zástrčku od elektrickej zásuvky.

Inštalácia okennej súpravy

1. Vložte panel A do panelu B v smere šípky podľa obrázka 1.

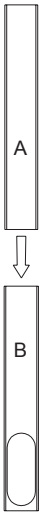

Obr. 1

2. V zostave podľa obrázka 2 môžete nastaviť panel A hore alebo dolu podľa výšky okna.

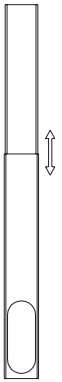

Obr. 2

3. Inštalujte výstupné vzduchové potrubie a príslušenstvo na súpravu na okno podľa obrázka 3.

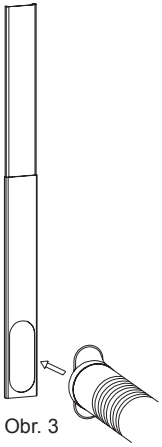

Obr. 3

4. Roztiahnite súpravu na okno a príslušenstvo podľa obrázka 4.

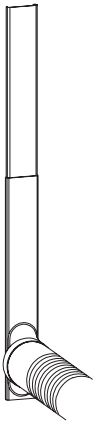

Obr. 4

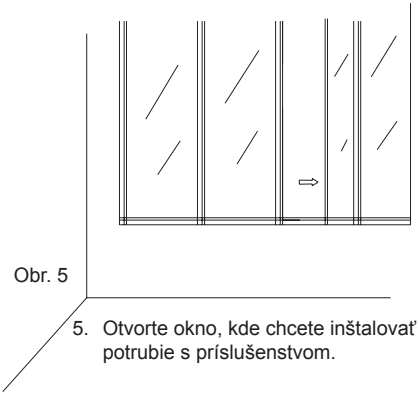

Obr. 5

5. Otvorte okno, kde chcete inštalovať potrubie s príslušenstvom.

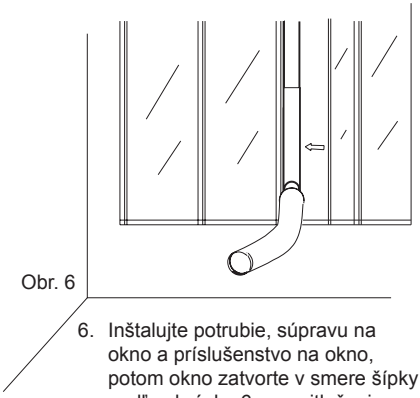

Obr. 6

6. Inštalujte potrubie, súpravu na okno a príslušenstvo na okno, potom okno zatvorte v smere šípky podľa obrázka 6 pre pritlačenie súpravy na okno.

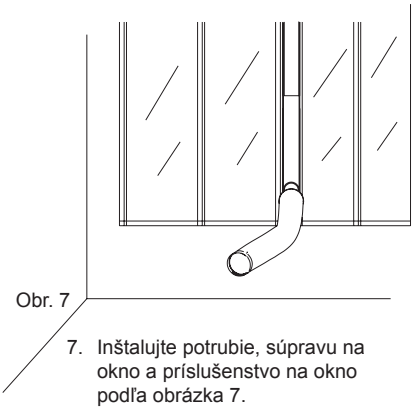

Obr. 7

7. Inštalujte potrubie, súpravu na okno a príslušenstvo na okno podľa obrázka 7.

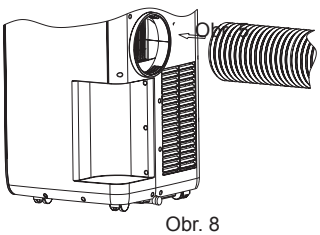

Obr. 8

8. Druhý koniec potrubia pripojte ku klimatizácii.

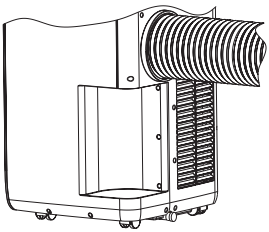

Obr. 9

9. Potrubie s príslušenstvom inštalované podľa obrázka 9.

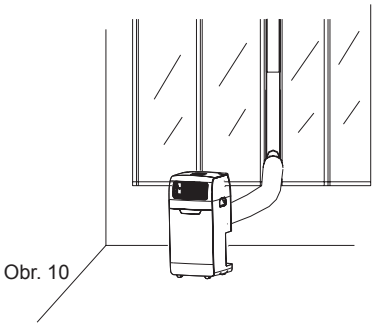

Obr. 10

10. Kompletná zostava klimatizácie a súpravy na okno s potrubím.

Technické parametre

Model	GZ-1200
Kapacita chladenia (Btu/h)/(W)	12000 Btu/h/3500 W
Kapacita odvlhčovania (l/h)	1,9 l/h
Príkon chladenia/prúd	1300 W/5,8 A
Objem vzduchu (m^3/h)	350 m^3/h
Menovité napätie/frekvencia (V/Hz)	220-240 V~/50 Hz
Hlučnosť (dB (A))	L_{PA} S=55 dB(A)
	L_{WA} S=65 dB(A)
Menovitý pomer energetickej účinnosti (EER_{rated})	2,6
Potenciál globálneho otepľovania (kg $CO)_2$	2100
EER_{rated} trieda	A
Čistá hmotnosť (kg)	32 kg
Rozmery Jednotka (mm) Balenie (mm) š x h x v	 386 x 390 x 806 mm 466 x 462 x 858 mm
Chladivo	R410A
Použiteľný priestor (m^2)	20 m^2
Poistka	3.15 A 250 V Φ 5 x L20 mm

ZÁRUČNÉ PODMIENKY

Záruka na tento spotrebič predstavuje 24 mesiacov od dátumu zakúpenia. Nárok na záruku je možné uplatniť len po predložení originálu dokladu o zakúpení výrobku (paragón, faktúra) s typovým označením výrobku, dátumom predaja a čitateľnou pečiatkou predajcu. Záruka zahŕňa výmenu alebo opravu častí spotrebiča, ktoré sa poškodia z dôvodu porúch vo výrobe spotrebiča. Po uplynutí záručnej doby bude spotrebič opravený za poplatok. Výrobca nezodpovedá za poškodenia alebo úrazy osôb, zvierat z dôvodu nesprávneho použitia spotrebiča a nedodržania pokynov v návode na obsluhu. Výrobok je určený výhradne ako domáci spotrebič pre použitie v domácnosti. Zmluvná záruka je 6 mesiacov, ak je kupujúci podnikateľ - fyzická osoba a spotrebič kupuje pre podnikateľskú činnosť alebo komerčné využitie. Záruka sa znižuje podľa občianskeho zákonníka na 6 mesiacov pre: žiarovky, batérie, kremíkové a halogénové trubice.

Záruka sa nevzťahuje na

- akékoľvek mechanické poškodenie výrobku alebo jeho časti
- na chyby spôsobené nevhodným zaobchádzaním alebo umiestnením.
- ak je zariadenie obsluhované v rozpore s návodom, prípadne zásahom neoprávnenej osoby.
- nesprávne používaný, skladovaný alebo prenášaný.
- na záruku 24 mesiacov sa nevzťahujú opravy, napríklad: výmena žiarovky, trubice, čistenie a odvápňovanie kávovarov, žehličiek, zvlhčovačov, atď. Tu bude účtované servisom za zmluvnú cenu.
- ak nebude pri kontrole zariadenia zistená žiadna porucha alebo nebudú splnené záručné podmienky, uhradí režijné náklady spojené s kontrolou alebo opravou výrobku kupujúci.
- zákazník stráca záruku pri používaní výrobkov na profesionálnej alebo inej zárobkovej činnosti v prevádzkach.
- porucha bola spôsobená vonkajšími a živelnými podmienkami (napr. poruchami v elektrickej sieti alebo bytovej inštalácii).
- záruka sa netýka poškodenia vonkajšieho vzhľadu alebo iných, ktoré nebránia štandardnej obsluhe.

Ak tovar pri uplatňovaní poruchy zo strany spotrebiteľa bude zasielaný poštou alebo prepravnou službou, musí byť zabalený v obale vhodnom pre prepravu tak, aby sa zabránilo poškodeniu výrobku.

Zodpovedný zástupca za servis pre SR

ČERTES SK, s.r.o.
Pažite č. 42
010 09 Žilina
tel./fax: +421 41 5680 171, 5680 173
mobil: +421 905 259213
+421 907 241912
Pracovná doba Po-Pia. 9:00 - 15:00
e-mail: certes.sk@gmail.com
certes@eslovakia.sk

Záručný list

Tento oddiel vyplňte prosím paličkovým písmom a priložte k výrobku.

Odosielateľ: .....

Priezvisko/meno: .....

Štát/PSČ/obec/ulica: .....

Telefónne číslo: .....

Číslo/označenie (tovaru) položky: .....

Dátum/miesto predaja: .....

Popis poruchy: .....

.....

Dátum/podpis: .....

Záruka sa nevzťahuje.

☐ Zašlite prosím neopravený výrobok za cenu poštovného späť.

☐ Informujte ma, koľko budú predstavovať náklady. Opravte výrobok za úhradu.

Informácie o likvidácii opotrebovaného elektrického zariadenia (súkromné domácnosti)

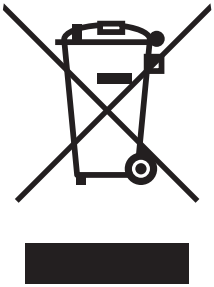

Tento symbol na produktoch a/alebo na priložených dokumentoch znamená, že sa pri likvidácii nesmú elektrické a elektronické zariadenia miešať so všeobecným domácim odpadom.
V záujme správneho obhospodarovania, obnovy a recyklácie odvezte, prosím, tieto produkty na určené zberné miesta, kde budú prijaté bez poplatku. V niektorých krajinách je možné tieto produkty vrátiť priamo miestnemu maloobchodu v prípade, ak si objednáte podobný nový výrobok.
Správna likvidácia týchto produktov pomôže ušetriť hodnotné zdroje a zabrániť možným negatívnym vplyvom na ľudské zdravie a prostredie, ktoré môžu inak vzniknúť v dôsledku nesprávneho zaobchádzania s odpadom. Bližšie informácie o najbližšom zbernom mieste získate na miestnom úrade.
V prípade nesprávnej likvidácie odpadu môžu byť uplatnené pokuty v súlade s platnou legislatívou.

Pre právnické osoby v Európskej únii

Ak potrebujete zlikvidovať opotrebované elektrické a elektronické zariadenia, bližšie informácie získate od svojho miestneho predajcu alebo dodávateľa.

Informácie o likvidácii v krajinách mimo Európskej únie

Tento symbol je platný len v Európskej únii. Ak si želáte zlikvidovať toto zariadenie, obráťte sa na miestny úrad alebo predajcu a poinformujte sa o správnom spôsobe likvidácie tohto typu odpadu.

Dovozca:
PRIVEST s.r.o.
Na Zlatnici 301/2
Praha 4, PSČ 147 00
www: www.privest.cz
Email: info@privest.cz
Telefon: (+420) 241 410 819

Spis treści

Wstęp **3**
Specyfikacja elektryczna 3
Ważne wskazówki dotyczące bezpieczeństwa 3

Opis urządzenia **4**
Panel kontrolny 5

Pilot zdalnego sterowania **7**

Funkcje zabezpieczeń **8**
Warunki pracy 8

Konserwacja **9**
Konserwacja po zakończeniu pracy 9

Rozwiązywanie problemów **10**

Instalacja **12**
Akcesoria do instalacji 12
Wybór najlepszej pozycji 12
Instalacja rury wyrzutowej i adaptera 13
Informacje **14**

Instalacja zestawu okiennego **15**

Technické parametre **17**

Wstęp

Dziękujemy za wybór niniejszego klimatyzatora przenośnego, który zapewni Tobie i Twojej rodzinie komfort w domu, w domku weekendowym lub w biurze. Urządzenie można przemieszczać z pomieszczenia do pomieszczenia - urządzenie gotowe jest do pracy w ciągu kilku minut.
Klimatyzator jest urządzeniem wielofunkcyjnym - posiada on funkcję klimatyzacji, odwilżania, niezależnego wentylatora i ogrzewacza. Zewnętrzne ciśnienie statyczne, w którym klimatyzator został przetestowany, wynosi 0 MPa. Niniejsza instrukcja obsługi zawiera wartościowe informacje umożliwiające właściwą obsługę i konserwację nowego urządzenia. Przed rozpoczęciem pracy należy poświęcić kilka minut jej dokładnemu przeczytaniu. Właściwa obsługa zapewni bezproblemową pracę urządzenia przez długie lata.

Specyfikacja elektryczna

1. Wszelkie podłączenia elektryczne powinny spełniać wymagania lokalnych i krajowych przepisów i powinny być one wykonane przez kwalifikowanego elektryka. W razie niejasności co do poniższych instrukcji należy zwrócić się do kwalifikowanego elektryka.
2. Przed instalacją i rozpoczęciem obsługi należy sprawdzić dostępne podłączenia elektryczne i rozwiązać wszelkie problemy.
3. W celu zapewnienia bezpieczeństwa i ochrony zdrowia urządzenie posiada uziemienie poprzez przewód zasilający podłączony do gniazdka elektrycznego. W razie wątpliwości co do właściwego uziemienia gniazdka elektrycznego należy zwrócić się do kwalifikowanego elektryka. Wymiany uszkodzonego przewodu zasilającego może dokonać tylko producent, technik serwisu lub osoba o podobnych kwalifikacjach.

Ważne wskazówki dotyczące bezpieczeństwa

OSTRZEŻENIE:
W celu zmniejszenia ryzyka pożaru, porażenia prądem lub odniesienia obrażeń w wyniku obsługi niniejszego urządzenia należy przestrzegać poniższych wskazówek:

1. Urządzenie należy podłączać do uziemionego gniazdka elektrycznego z 3 kontaktami.
2. Nie usuwaj kontaktu uziemiającego.
3. Nie używaj adapterów. .
4. Nie używaj przedłużaczy.
5. Przed rozpoczęciem czynności konserwacyjnych należy wyłączyć urządzenie i odłączyć je od zasilania .
6. W celu instalacji urządzenia należy zwrócić się o pomoc do innej osoby. .
7. Niniejsze urządzenie nie jest przeznaczone do obsługiwania przez osoby (włącznie z dziećmi) o ograniczonych zdolnościach fizycznych, sensorycznych i umysłowych lub osoby bez odpowiedniego doświadczenia i wiedzy, chyba, że są one pod nadzorem osoby odpowiadającej za ich bezpieczeństwo. Należy dopilnować, aby dzieci nie bawiły się urządzeniem .

8. Właściwa utylizacja zużytego urządzenia.



Niniejszy symbol oznacza, że urządzenie nie może być likwidowane wraz ze zwykłym odpadem domowym na całym obszarze UE. W celu uniknięcia możliwego negatywnego wpływu na środowisko i zdrowie osób spowodowanego niekontrolowaną likwidacją odpadów należy przekazać urządzenie do odzysku. W celu utylizacji urządzenia należy skorzystać z usług lokalnego punktu selektywnej zbiórki odpadów lub zwrócić się do punktu sprzedaży, gdzie urządzenie zostało zakupione. Zapewnij właściwą utylizację zużytego urządzenia.

Opis urządzenia

Widok z przodu

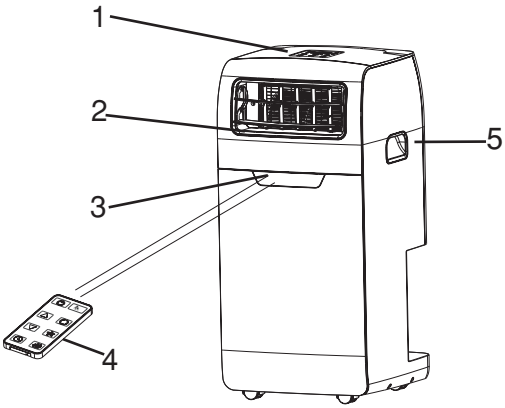

❶ **Panel kontrolny**
❷ **Wyjście zimnego powietrza**
❸ **Odbiornik sygnału**
❹ **Pilot zdalnego sterowania**
❺ **Uchwyt do przenoszenia**
❻ **Wlot powietrza parownika**
❼ **Wtórny otwór spustowy**
❽ **Wąż wylotowy powietrza**
❾ **Pierwotny otwór spustowy**

Widok z tyłu

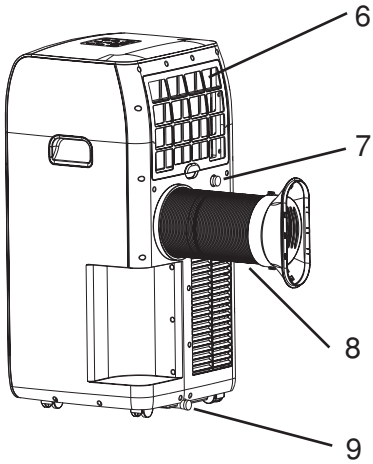

Rysunki w niniejszej instrukcji odpowiadają widokowi zewnętrznemu modelu standardowego. Kształt aktualnego urządzenia może się nieco różnić.

Opis urządzenia

Panel kontrolny

W niniejszym rozdziale opisana jest właściwa obsługa klimatyzatora przenośnego.



Przycisk trybu czuwania	Przycisk odwilżania	Przycisk zegara sterującego
Przycisk wyboru trybu	Przycisk wyboru prędkości wentylatora	Przycisk trybu Sleep
Niska, średnia, wysoka prędkość wentylatora	Podwyższenie wartości zegara/temperatury	Obniżenie wartości zegara/temperatury
Tryb automatyczny, Chłodzenie, Wentylator		

■ **Obsługa panelu kontrolnego**

- Tryb automatyczny, chłodzenie, wentylator.

1. Włącz urządzenie

a) Urządzenie podłącz do uziemionego gniazdka elektrycznego, usłyszysz jeden sygnał dźwiękowy.
b) Naciśnij „⏻“, aby włączyć urządzenie .
Na wyświetlaczu pojawi się temperatura pomieszczenia, urządzenie znajduje się w trybie automatycznym.

2. Wybór trybu pracy

Poprzez naciśnięcie przycisku „⟳“ wybierz pożądany tryb zgodnie z poniższą kolejnością:



3. Ustawienie temperatury

Wartość temperatury można ustawić w zakresie od 15 °C do 31 °C w krokach po 1°C. jedno naciśnięcie „+“ lub „-“ powoduje podwyższenie lub obniżenie temperatury o 1°C. Wyświetlacz LED na 5 sekund pokaże temperaturę docelową, a następnie przełączy się do trybu wyświetlania temperatury pomieszczenia.

4. Ustawienie prędkości wentylatora

Poprzez naciśnięcie przycisku „⟳“ wybierz pożądaną prędkość wentylatora, zgodnie z poniższą kolejnością:



5. Tryb czuwania

Po ponownym naciśnięciu przycisku „⏻“ usłyszysz sygnał dźwiękowy - urządzenie zostanie wyłączone.

Opis urządzenia

Uwaga:
Zasada działania każdego z trybów

- Tryb ▲;

1. Po wybraniu trybu ▲ aktywuje się czujnik temperatury pomieszczenia w celu wybrania pożądanego trybu z ❄ lub .
2. Gdy temperatura pomieszczenia wynosi ⩾ 24°C, urządzenie automatycznie uruchomi tryb ❄.
3. Gdy temperatura pomieszczenia wynosi <24°C, urządzenie automatycznie uruchomi tryb .

- Tryb :

1. Górny wentylator odśrodkowy pracuje z niską prędkością - urządzenie nie umożliwia ustawienie prędkości.
2. Sprężarka i dolny wentylator odśrodkowy zostaną zatrzymane po 8 minutach, a następnie ponownie włączone po upłynięciu 6 minut .
3. Urządzenie pracuje w trybie ciągłego odwilżania - ustawienie temperatury nie ma żadnego wpływu na pracę klimatyzatora.

- Tryb ❄:

1. Gdy temperatura pomieszczenia jest wyższa od ustawionej wartości, urządzenie uruchomi sprężarkę.
2. Jeżeli temperatura pomieszczenia jest niższa od ustawionej wartości, sprężarka zostanie zatrzymana. Uruchomi się górny wentylator z ustawioną prędkością.

- Tryb ≋:

1. Uruchomiony zostanie górny wentylator odśrodkowy z ustawioną prędkością. Sprężarka i dolny wentylator odśrodkowy są wyłączone.
2. Ustawienie temperatury nie ma żadnego wpływu na pracę urządzenia.

- Funkcja (zegar sterujący)

1. Przy włączonym urządzeniu naciśnij przycisk „Timer“ (zegar), aby ustawić pozostały czas do automatycznego wyłączenia urządzenia.
2. W trybie czuwania naciśnij przycisk „Timer“ (zegar), aby ustawić pozostały czas do automatycznego włączenia urządzenia.
3. Zakres ustawień czasu wynosi od 1 do 24 godzin. Naciśnij przycisk ustawienia temperatury do góry (▲) lub w dół (▼), aby podwyższyć lub obniżyć wartość czasu o 1 godzinę po każdorazowym naciśnięciu.

- Funkcja

1. Naciśnij przycisk w trybie ❄, urządzenie przełączy się do trybu sleep, a wewnętrzny wentylator odśrodkowy zostanie automatycznie przełączony na niską prędkość. Temperatura zostanie podwyższona o 1°C po jednej godzinie i maksymalnie o 2°C po 2 godzinach. Po sześciu godzinach pracy urządzenie zostanie automatycznie wyłączone.

Uwaga:
Główny panel kontrolny posiada funkcję pamięci. Urządzenie po wyłączeniu zapamięta ostatnio ustawiony tryb pracy. Po włączeniu urządzenie uruchomi się w ustawionym ostatnio trybie - nie trzeba więc ponownie ustawiać trybu pracy. (Funkcja nie jest dostępna, jeżeli urządzenie znajduje się w trybie „▲“).

Pilot zdalnego sterowania

Pilot wysyła sygnały do sterownika urządzenia.

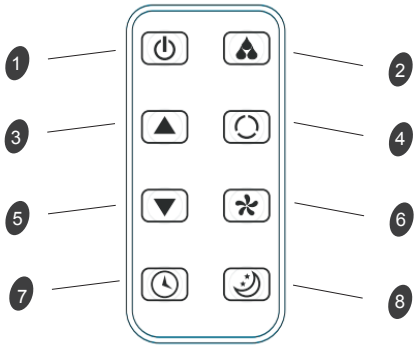

❶ **Przycisk ⏻: Włączenie/wyłączenie urządzenia.**

❷ **Przycisk** : służy do ustawienia wilgotności pomieszczenia.

❸ i ❺ **Przyciski ustawień ▲ i ▼**: służą do ustawienia temperatury pomieszczenia i zegara sterującego.

❹ **Przycisk** : służy do wyboru trybu automatycznego, trybu chłodzenia i wentylatora.

❻ Przycisk : służy do wyboru prędkości wentylatora w poniższej kolejności:
: Niska/średnia/wysoka prędkość wentylatora

❼ **Przycisk** : służy do ustawienia czasu automatycznego włączenia i wyłączenia .

❽ **Przycisk** : służy do ustawienia lub wyłączenia trybu .

Pilot zdalnego sterowania

■ **Instalacja baterii**

- **Umieszczenie baterii w urządzeniu**

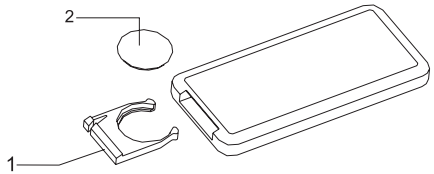

Wysuń pokrywę.
Przestrzegaj właściwej polaryzacji.

1. Otwórz tylną pokrywę komory baterii i usuń folię ochronną z baterii.
2. Umieść baterie w komorze zgodnie z polaryzacją .
3. Wstaw osłonę na swoje miejsce.

Uwagi:

1). Biegun dodatni o ujemny muszą odpowiadać oznaczeniu „+" i „-" na pilocie .
2). Nie stosuj starych baterii razem z nowymi .
3). Jeżeli pilot nie będzie używany przez dłuższy czas, wyjmij z niego baterie .
4). W celu eliminacji negatywnego wpływu na środowisko należy utylizować zużyte baterie zgodnie z przepisami .

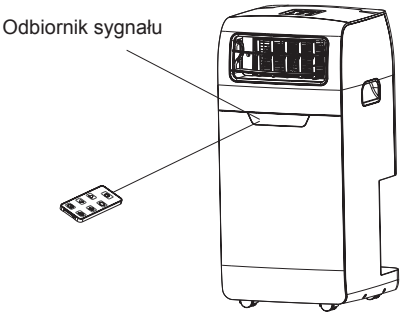

• ***Obsługa***

W celu sterowania klimatyzatorem należy skierować pilot w stronę odbiornika sygnału. Pilot jest w stanie sterować klimatyzatorem na odległość do 5 metrów przy skierowaniu w stronę odbiornika sygnału na klimatyzatorze.

Funkcje zabezpieczeń

Warunki pracy

W poniższych przypadkach może nastąpić aktywacja urządzenia ochronnego, które wyłączy klimatyzator.

Chłodzenie	Temperatura wewnętrzna i zewnętrzna wynosi ponad* 43°C
	Temperatura pomieszczenia wynosi poniżej 15°C
Odwilżanie	Temperatura pomieszczenia wynosi poniżej 15°C

Jeżeli klimatyzator znajduje się w trybie CHŁODZENIA lub Odwilżania przy otwartym oknie lub drzwiach, przy wilgotności względnej ponad 80%, z wylotu powietrza może kapać woda.

Funkcja ochrony

❶ **Urządzenie ochronne zostanie uruchomione w poniższych okolicznościach.**

• Po ponownym uruchomieniu urządzenia po wyłączeniu lub po zmianie trybu do 3 minut .

❷ W razie restartu urządzenia poprzez odłączenie przewodu zasilającego konieczne jest ponowne ustawienie ZEGARA WŁĄCZENIA I WYŁĄCZENIA .

Wylot wody

Szczególne ostrzeżenie: w urządzeniu zbiera się skroplona woda. Skroplona woda tylko częściowo ulega odzysku między kondensatorem i zasobnikiem wody. Po osiągnięciu przez wodę górnego poziomu zaświeci się lampka wyłącznika i czujnika poziomu wody (E4) - w celu informowania o konieczności opróżnienia zbiornika. Odłącz urządzenie od zasilania, przemieść je na właściwe miejsce, wyjmij korek otworu spustowego i wypuść wodę. Po opróżnieniu zbiornika wstaw korek w swoje miejsce, w przeciwnym razie woda będzie wyciekała do pomieszczenia. Jeżeli urządzenie znajduje się w miejscu umożliwiającym spuszczanie wody, to można podłączyć rurę giętką do otworu wypływowego.

Konserwacja

Konserwacja urządzenia

1 Odłącz urządzenie od zasilania.

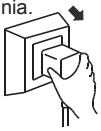

2 Wytrzyj je miękką, suchą ściereczką.

Użyj ciepłej wody 40°C, jeśli urządzenie sjest mocno zanieczyszczone.



3 Nigdy nie używaj substancji lotnych, takich jak benzyna lub środki polerujące.



4 Nigdy nie pryskaj wody na urządzenie.

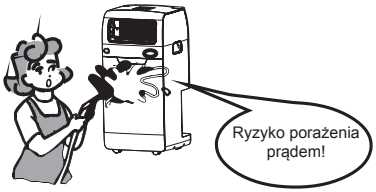

Konserwacja

Filtr powietrza należy czyścić po ok. 100 godzinach pracy .

Postępuj zgodnie z poniższymi instrukcjami:

1 Wyłącz urządzenie i wyjmij filtr powietrza .

Najpierw wyłącz urządzenie, a następnie wyjmij filtr powietrza.

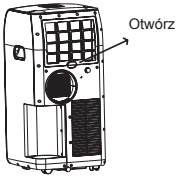

2 Wyczyść i ponownie wstaw filtr powietrza.

W razie mocniejszego zabrudzenia zmyj filtr w roztworze letniej wody z detergentem. Po wyczyszczeniu wysusz w cieniu, a następnie zamontować w swoim miejscu.



3 ***Jeżeli klimatyzator pracuje w środowisku ekstremalnie zakurzonym, to należy czyścić filtr raz na dwa tygodnie.***

Konserwacja po zakończeniu pracy

1. **Jeżeli urządzenie nie będzie używane przez dłuższy czas, to wyjmij pierwotny i wtórny korek otworu wypływowego wody.**
2. **Następnie włącz urządzenie tylko z włączonym wentylatorem w ciągu słonecznego dnia, w celu wysuszenia wnętrza i uniknięcia powstawania grzybów.**
3. **Wyłącz urządzenie i odłącz kabel zasilający, następnie wyjmij baterie z pilota i umieść urządzenie w bezpiecznym miejscu.**
4. **Wyczyść filtr powietrza i wstaw na swoje miejsce.**
5. **Odłącz rury wyrzutowe powietrza, umieść je w bezpiecznym miejscu i zakryj otwory powietrza.**

Rozwiązywanie problemów

Poniższe przypadki nie zawsze oznaczają wadę urządzenia. Przed zwróceniem się do serwisu najpierw zastosuj się do poniższych zaleceń.

Problem	Możliwa przyczyna
Urządzenie nie działa. 	• Wyłączony lub przepalony bezpiecznik. • Odczekaj 3 minuty i włącz ponownie, urządzenie mogą blokować pracę urządzenia. • Czy baterie w pilocie nie są rozładowane? • Czy urządzenie jest podłączone do zasilania?
Urządzenie działa tylko przez krótki czas. 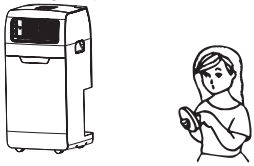	• Jeżeli ustawiona wartość temperatury jest zbyt podobna do temperatury pomieszczenia, to można obniżyć temperaturę. • Wylot powietrza blokowany jest przez przeszkodę. Usunąć przeszkodę.
Urządzenie działa, ale nie chłodzi. 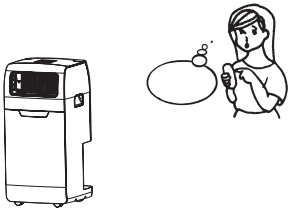	• Otwarte okno lub drzwi w pomieszczeniu. • W pomieszczeniu działa inne urządzenie grzewcze, takie jak grzejnik, lampa itp. • Zanieczyszczony filtr powietrza - wyczyścić. • Wloty i wyloty powietrza są zablokowane. • Zbyt wysoka ustawiona wartość temperatury.
Wyciek wody w trakcie przemieszczania. 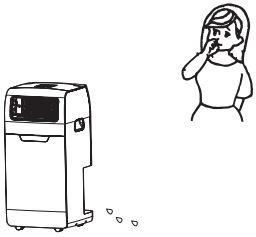	• Przed przemieszczaniem urządzenia wylej z niego wodę. • W celu uniknięcia ryzyka wycieku wody należy ustawić urządzenie na równej podłodze.
Urządzenie nie działa, świeci się lampka kontrolna pełnego zasobnika „E4“. 	• Wyjmij korek w celu opróżnienia zasobnika wody. • Jeżeli sytuacja powtarza się zbyt często, należy zwrócić się do kwalifikowanego technika.

Rozwiązywanie problemów

Zanim zwrócisz się do serwisu, zastosuj się do poniższych instrukcji:

Problem	Przyczyna	Rozwiązanie
Nie można uruchomić urządzenia.	Przerwa w dostawie prądu. 1. Brak podłączenia do zasilania. 2. Wadliwe gniazdko elektryczne lub wtyczka. 3. Przepalony bezpiecznik.	1. Podłączyć urządzenie do zasilania. 2. Wymień przewód zasilający lub gniazdko elektryczne. 3. Wymień bezpiecznik (parametry: 3,15 A/250 VAC).
Urządzenie zostało automatycznie wyłączone.	Wyłączenie urządzenia przez zegar sterujący lub osiągnięcie ustawionej temperatury.	Ponownie uruchom urządzenie lub poczekaj na automatyczne włączenie.
Urządzenie nie chłodzi w trybie CHŁODZENIA.	1. Temperatura w pomieszczeniu jest niższa od ustawionej. 2. Urządzenie znajduje się w trybie ochrony przed zamarznięciem.	1. Chodzi o normalne zjawisko, urządzenie zostanie automatycznie włączone, gdy temperatura w pomieszczeniu będzie wyższa od ustawionej. 2. Po ukończeniu trybu ochrony przed zamarznięciem urządzenie zostanie automatycznie włączone.
Urządzenie nie ogrzewa w trybie OGRZEWANIA.	1. Temperatura pomieszczenia jest wyższa od ustawionej. 2. Odmrażanie 3. Ochrona przed zimnym powietrzem.	Chodzi o normalne zjawisko, urządzenie zostanie automatycznie włączone, gdy temperatura w pomieszczeniu będzie wyższa od ustawionej , po zakończeniu rozmrażania lub po zakończeniu trybu ochrony przed zimnym powietrzem.
Na wyświetlaczu LED pokaże się kod błędu „E2“	Wadliwy czujnik temperatury pomieszczenia.	Wymień czujnik temperatury pomieszczenia.
Na wyświetlaczu LED pokaże się kod błędu „E3“	Wadliwy czujnik oleju parownika.	Wymień wadliwy czujnik.
Na wyświetlaczu LED pokaże się kod błędu „E4“	Ostrzeżenie - pełny zasobnik wody.	Wypuść wodę.
Na wyświetlaczu LED pokaże się kod błędu „E5“	Wadliwy czujnik oleju skraplacza.	Wymień wadliwy czujnik.

Instalacja

Akcesoria do instalacji

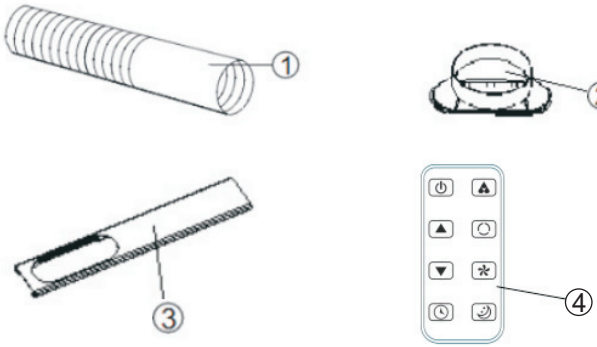

① Rury wylotowe powietrza

② Adapter rury wyrzutowej do okna

③ Deflektor

④ Pilot zdalnego sterowania

Wybór najlepszej pozycji

- Przy oknie, drzwiach lub oknie francuskim.
- Zachowaj minimalną odległość wylotu powietrza od ściany lub innych przeszkód co najmniej 60 cm.
- Jedną końcówkę rury wyrzutowej przymocuj do wylotu powietrza z tyłu urządzenia.
- Rozciągnij rurę wyrzutową, by drugi jej koniec dosięgnął okna, drzwi, okna francuskiego lub otworu w ścianie.
- Wylot lub wlot powietrza nie może być blokowany kratką ochronną lub inną przeszkodą.

Instalacja rury wyrzutowej i adaptera

Sposób podłączenia złącz do rury wyrzutowej powietrza.

1. Rozciągnij rurę powietrza, trzymając ją za oba końce.

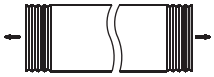

2. Przykręć rurę do kołnierza wylotu powietrza.

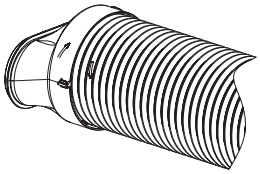

3. Podłącz kołnierz rury do urządzenia.

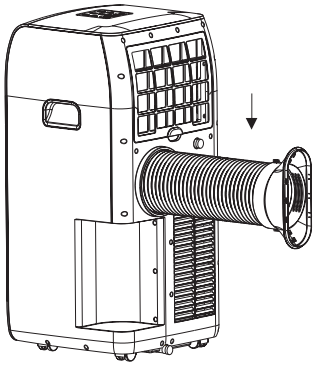

Informacje

■ Informacje o gwarancji

Producent, zgodnie z przepisami obowiązującymi w kraju sprzedaży, udziela gwarancji na okres min. 1 roku, licząc od daty sprzedaży urządzenia końcowemu użytkownikowi.
Wszelkie naprawy mogą być dokonywane tylko przez autoryzowany punkt serwisowy. W celu możliwości dochodzenia praw wynikających z gwarancji należy zachować dowód zakupu z datą sprzedaży. Gwarancja nie obejmuje:

- Zwykłego zużycia urządzenia
- Uszkodzeń powstałych w wyniku nieodpowiedniego stosowania - np. przeciążenia urządzenia i stosowanie akcesoriów niedozwolonych przez producenta
- Uszkodzeń spowodowanych stosowaniem nadmiernej siły, działaniem czynników zewnętrznych
- Uszkodzeń powstałych w wyniku nieprzestrzegania instrukcji obsługi - np. w razie podłączenia do niewłaściwego źródła zasilania lub nieprzestrzeganiem instrukcji w zakresie instalacji
- Częściowo lub całkowicie rozebrane urządzenia

■ Ostrzeżenie

- Trzymaj urządzenie w odległości min. 1 metr od telewizora lub radia w celu uniknięcia zakłóceń elektromagnetycznych.
- Nie narażaj urządzenia na bezpośrednie działanie promieni słonecznych w celu uniknięcia przebarwień powierzchni.
- Podczas przemieszczania nie nachylaj urządzenia o więcej niż 35° i nie odwracaj do góry dnem.
- Urządzenie ustaw na równej powierzchni o spadku do 5°.
- Urządzenie działa lepiej w określonych miejscach w pomieszczeniu (patrz Parametry techniczne).
- Przed przemieszczaniem urządzenia wylej z niego wodę.
- Do czyszczenia powierzchni urządzenia nie stosuj chemicznych rozpuszczalników (takich jak benzyna lub alkohol), aby uniknąć uszkodzeń i zarysowań powierzchni.
- Przed rozpoczęciem montażu lub demontażu rur giętkich odłącz urządzenie od zasilania.
- Przed przemieszczaniem urządzenia wylej z niego wodę.
- Przed likwidacją urządzenia należy wyjąć baterie z pilota.
- Zużyte baterie poddaj utylizacji zgodnie z przepisami.
- Przed rozpoczęciem czyszczenia i konserwacji odłącz urządzenie od sieci zasilającej.

Instalacja zestawu okiennego

1. Umieść panel A w panelu B zgodnie ze strzałką na rys. 1.

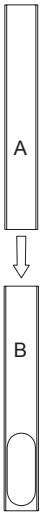

Rys. 1

1. Umieść panel A w panelu B zgodnie ze strzałką na rys. 1.

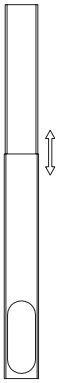

Rys. 2

3. Przymocuj rurę wyrzutową wraz z akcesoriami do zestawu okiennego zgodnie z rysunkiem 3.

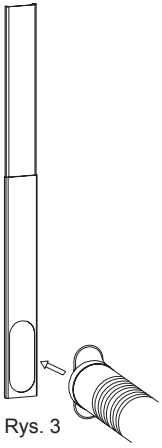

Rys. 3

4. Rozciągnij zestaw montażowy do okna wraz z akcesoriami zgodnie z rysunkiem 4.

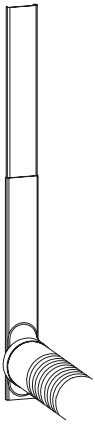

Rys. 4

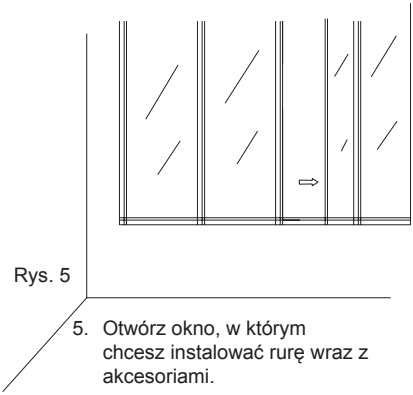

Rys. 5

5. Otwórz okno, w którym chcesz instalować rurę wraz z akcesoriami.

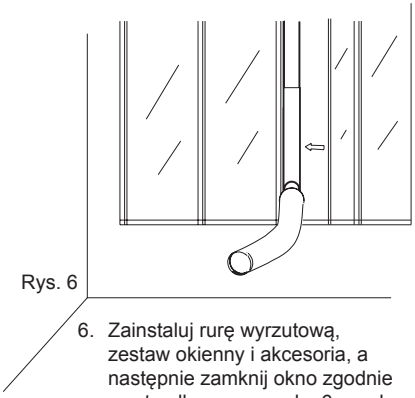

Rys. 6

6. Zainstaluj rurę wyrzutową, zestaw okienny i akcesoria, a następnie zamknij okno zgodnie ze strzałką wg. rysunku 6 w celu uszczelnienia.

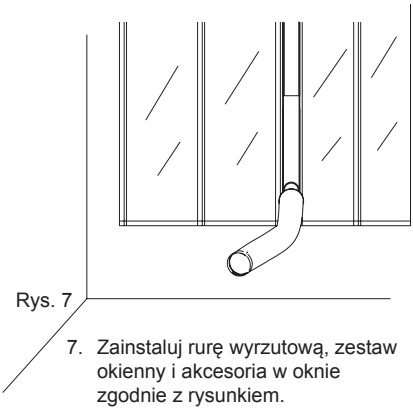

Rys. 7

7. Zainstaluj rurę wyrzutową, zestaw okienny i akcesoria w oknie zgodnie z rysunkiem.

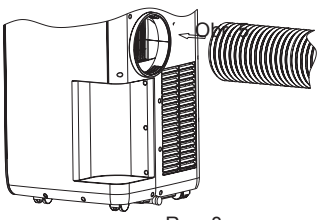

Rys. 8

8. Drugi koniec rury wyrzutowej podepnij do klimatyzatora przenośnego.

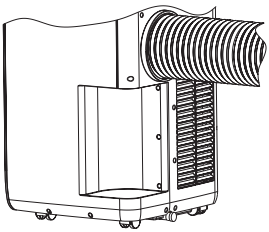

Rys. 9

9. Rura wraz z akcesoriami zamontowana zgodnie z rysunkiem 9.

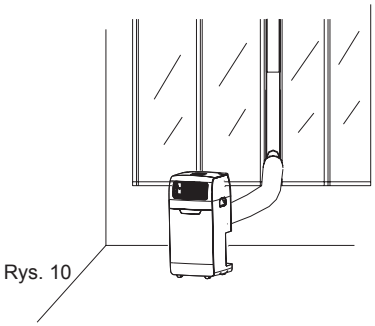

Rys. 10

10. Kompletny zestaw klimatyzatora i zestawu okiennego wraz z rurą.

Technické parametre

Model	GZ-1200
Wydajność chłodzenia (Btu/h)/(W)	12000 Btu/h/3500 W
Wydajność odwilżania (l/h)	1,9 l/h
Moc odbierana chłodzenia/prąd	1300 W/5,8 A
Objętość przepływu powietrza (m^3/h)	350 m^3/h
Napięcie znamionowe/częstotliwość (V/Hz)	220-240 V~/50 Hz
Poziom hałasu (dB (A))	L_{PA} S=55 dB(A)
	L_{WA} S=65 dB(A)
Współczynnik efektywności energetycznej (EER $_{rated}$)	2,6
Potencjał tworzenia efektu cieplarnianego (kg CO) $_2$	2100
Klasa EER_{rated}	A
Masa netto (kg)	32 kg
Wymiary Urządzenie (mm) Opakowanie (mm) Szer. x gł. x wys.	 386 x 390 x 806 mm 466 x 462 x 858 mm
Czynnik chłodzący	R410A
Skuteczna przestrzeń działania (m^2)	20 m^2
Element zabezpieczający	3.15 A 250 V Φ 5 x L20 mm

Informacje dotyczące sposobu likwidacji zużytego sprzętu elektrycznego (dla gospodarstw domowych)

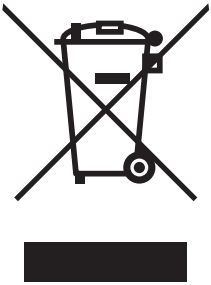

Powyższy symbol umieszczony na produktach lub w załączonych dokumentach oznacza, że nie wolno likwidować zużytego sprzętu elektrycznego i elektronicznego ze zwykłym odpadem komunalnym. W celu utylizacji należy odnieść tego typu odpad do punktu selektywnego zbioru, gdzie zostanie odebrany bez żadnych opłat. W niektórych państwach można zwrócić tego typu odpad bezpośrednio u sprzedawcy w momencie nabycia nowego produktu.
Prawidłowa likwidacja takich produktów zbytecznie nie obciąża środowiska naturalnego i nie ma negatywnego wpływu na ludzkie zdrowie. Szczegółowych informacji o najbliższym punkcie zbioru udzieli najbliższy urząd miejski.
W przypadku nieprawidłowej likwidacji odpadu właściciel może zostać obciążony karą grzywny zgodnie z obowiązującymi przepisami.

Dla osób prawnych w Unii Europejskiej

Bliższych informacji dotyczących likwidacji zużytego sprzętu elektrycznego i elektronicznego udzieli sprzedawca lub dystrybutor.

Informacje dotyczące likwidacji w państwach nie należących do Unii Europejskiej

Powyższy symbol obowiązuje wyłącznie w krajach Unii Europejskiej. Aby zlikwidować urządzenie, należy zwrócić się o pomoc do urzędu miejskiego lub dystrybutora w celu zasięgnięcia informacji o prawidłowym sposobie likwidacji tego typu odpadu.

Tartalom

Bevezetés **3**
Elektromos követelmények 3
Fontos óvintézkedések 3

A készülék bemutatása **4**
Vezérlőpanel 5

A készülék bemutatása **6**

Védelem **8**
Üzemeltetési körülmények 8

Ápolás **9**
Használat utáni karbantartás 9

A felléphető problémák megoldása **10**

Szerelés **12**
Szerelési tartozékok 12
Válassza ki a legjobb helyet 12
A kivezető tömlő és az adapter felszerelése 13

Információk **14**

Az ablakszett felszerelése **15**

Műszaki paraméterek **17**

FEGYELEM!

MAGAS FESZÜLTSÉG

Ne vegye le készülék a burkolatát!
A készülékben magas feszültség van!

Bevezetés

Köszönjük, hogy mobil klímaberendezésünket választotta, amely “házias komfortot” biztosít Önnek és kedves családjának otthon, az irodában vagy egy nyaralóban. A készülék áthelyezhető az egyik helyiségből a másikba, és néhány percen belül működésbe hozható.
Ez a multifunkcionális készülék a helyiség levegőjének megváltoztatására szolgál, és az alábbi funkciókkal rendelkezik: hűtés, párátlanítás, önálló ventilátor és fűtés. A készülék tesztelése 0 MPa külső statikus nyomásnál zajlott.
Az útmutató értékes információkkal szolgál a készülék ápolását és karbantartását illetően. Kérjük, hogy szenteljen néhány percet az útmutató áttanulmányozására. A jól karbantartott készülék sok évig problémamentesen működhet.

Elektromos követelmények

1. Valamennyi elektromos bekötést a helyi és nemzeti szabályokkal összhangban kell elvégezni, és a bekötést egy szakképzett villanyszerelőre kell bízni. Ha kérdései vannak az útmutató utasításaival kapcsolatban, kérjük, hogy forduljon egy szakképzett villanyszerelőhöz.
2. Ellenőriztesse a helyszín elektromos hálózatát, és a készülék felszerelése és használata előtt gondoskodjon az esetleges problémák megoldásáról.
3. Biztonsági okokból, és az Ön személyes biztonságának védelme érdekében a készülék földelve van a tápkábel csatlakozásán keresztül az elektromos aljzathoz. Ha nem tudja biztosan, hogy földelve van-e a fali aljzat, forduljon segítségért egy villanyszerelőhöz. A megrongált tápkábelt a fennálló veszélyek elkerülése miatt a gyártónak, szerviz-technikusnak, vagy más szakképzett személynek szabad csak kicserélnie.

Fontos óvintézkedések

VIGYÁZAT:
A tűz, elektromos áramütés, vagy sérülések veszélyének csökkentése érdekében tartsa be az alábbi óvintézkedéseket:

1. A készüléket egy háromérintkezős fali aljzathoz kell csatlakoztatni.
2. Ne távolítsa el a földelő érintkezőt.
3. Ne használjon adaptert.
4. Ne használjon hosszabbító kábelt.
5. Tisztítás előtt mindig kapcsolja ki, és áramtalanítsa a készüléket.
6. A készülék felszerelésénél kérjen meg valakit, hogy segítsen Önnek.
7. A készüléket nem használhatják gyerekek és korlátozott fizikai, szenzorikus vagy mentális képességű személyek, valamint kellő ismeretekkel nem rendelkező személyek sem, amennyiben nem felügyelnek rájuk, és nem kaptak pontos utasításokat a készülék használatát illetően egy, a biztonságukért felelős személytől. Ne engedje, hogy gyerekek játszanak a készülékkel.
8. A régi készülék helyes likvidálása



Ez az ikon arra figyelmeztet, hogy az EU államaiban ezt a terméket nem szabad a háztartásbeli hulladékkal együtt kidobni. A környezet és az emberi egészség védelme érdekében a használt elektronikus termékeket egy újrahasznosításra specializált telepen kell leadni. Pontos információkkal a helyi hivatal, helyi gyűjtőtelep, vagy a forgalmazó szolgálhat. Kérjük, hogy gondoskodjon a készülék helyes likvidálásáról.

A készülék bemutatása

Elülnézet

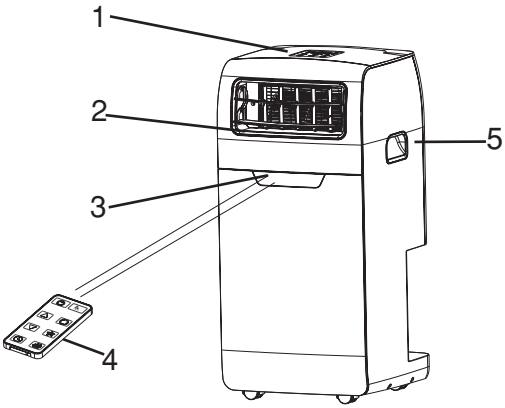

❶ **Vezérlőpanel**
❷ **A hideg levegő kimenete**
❸ **Jelfogadó**
❹ **Távirányító**
❺ **Fogantyú**
❻ **Párologtató-levegőbemenet**
❼ **Másodlagos lefolyónyílás**
❽ **Légkieresztő tömlő**
❾ **Elsődleges lefolyónyílás**

Hátulnézet

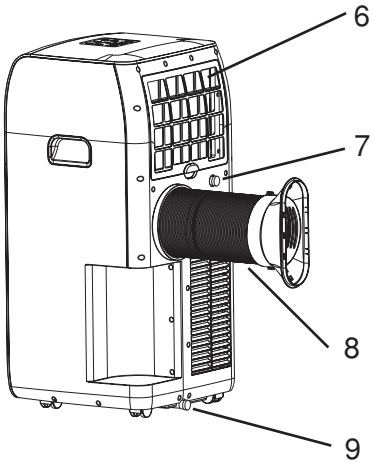

Az ábra a standard modell külalakját szemlélteti. Az Ön készüléke részben eltérő lehet.

A készülék bemutatása

Vezérlőpanel

Ez a rész a mobil klímaberendezés vezérlőelemeit mutatja be.



⏻	Készenléti üzemmód-gomb		Párátlanítás gomb		Időzítő-gomb
	Üzemmód kiválasztása		Ventilátorsebesség kiválasztása		Sleep gomb
	Alacsony, közepes, magas ventilátorsebesség	+	Időzítő/hőmérs. emelése	−	Időzítő/hőmérs. csökkentése
	Üzemmódok: Automata, Hűtés, Ventilátor				

■ A vezérlőpanel használata

- Automata üzemmód, hűtés, ventilátor.

1. A készülék bekapcsolása

a) A készülék csatlakoztatása után az áramkörre egy hangjel lesz hallható.
b) Kapcsolja be a berendezést a „⏻“ gomb megnyomásával.
A LED a helyiség hőmérsékletét ábrázolja, az egység automata üzemmódban működik.

2. Az üzemmód kiválasztása

A „ “ gombbal kiválasztható az üzemmód az alábbi sorrendben:



3. A hőmérséklet beállítása

A hőmérséklet 15 °C és 31 °C közötti tartományban állítható be, 1°C lépésekben. A „+“ vagy „-“ minden egyes megnyomásával a hőmérséklet 1°C-al emelkedik vagy csökken. A LED kijelző 5 másodpercig a beállított hőmérsékletet ábrázolja, utána pedig a helyiség aktuális hőmérsékletét.

4. A ventilátorsebesség beállítása

A „ “ gombbal beállítható a ventilátor sebessége az alábbi sorrendben:



5. Készenléti üzemmód

A „⏻“ újabb megnyomása után egy hangjel lesz hallható, és a készülék működése leáll.

A készülék bemutatása

Megjegyzés:
Valamennyi üzemmód működési elve

- ⛵ üzemmód;

1. Az ⛵ üzemmód kiválasztásánál a belső hőmérséklet-érzékelő automatikusan választja ki az ❄ vagy 🌀 üzemmódot.
2. Ha a helyiség hőmérséklete ⩾ 24°C, a készülék automatikusan az ❄ üzemmódot választja ki.
3. Ha a helyiség hőmérséklete <24°C, a készülék automatikusan az 🌀 üzemmódot választja ki.

- 💧 üzemmód:

1. A felső centrifugáló ventilátor alacsony sebességgel működik, és a sebességet nem lehet beállítani.
2. A kompresszor és az alsó centrifugáló ventilátor működése 8 perc után leáll, majd újabb 6 perc után ismét működni kezd.
3. A készülék beállítja a konstans párátlanítás üzemmódot, a hőmérséklet beállítása nem befolyásolja a készülék működését.

- ❄ üzemmód:

1. Ha a helyiség hőmérséklete magasabb a beállítottnál, a kompresszor működni kezd.
2. Ha a helyiség hőmérséklete alacsonyabb a beállítottnál, a kompresszor leáll, és a felső ventilátor az eredeti beállított sebességgel forog.

- ≈ üzemmód:

1. A felső centrifugáló ventilátor a beállított sebeséggel forog, a kompresszor és az alsó centrifugáló ventilátor nem működnek.
2. A hőmérséklet beállítása nem befolyásolja a készülék működését.

- 🕒 (funkció (időzítő)

1. Ha a készülék üzemel, az “Időzítő” gomb megnyomásával be lehet állítani az automatikus kikapcsolás időpontját.
2. Ha a készülék készenléti üzemmódban van, az “Időzítő” gomb megnyomásával be lehet állítani az automatikus bekapcsolás időpontját.
3. Az időzítést 1-24 órás tartományban lehet beállítani. A (▲) és (▼) gombok minden egyes megnyomásával egy órás intervallumban változtatható az idő.

- 🌙 funkció

1. Ha megnyomja a 🌙 gombot az ❄ üzemmódban, a készülék átvált a sleep üzemmódra, és a belső centrifugáló ventilátor automatikusan alacsony sebességre kapcsol. A beállított hőmérséklet egy óra múlva 1°C-al emelkedik majd, két óra múlva pedig 2°C-al. Hat óra leteltével a készülék kikapcsol.

Megjegyzés:
A fő vezérlőpanelnek memória funkciója is van. Ha a készülék működésre készen áll, de nem üzemel, akkor a fő vezérlőpanel elmenti az üzemmód beállítását. Ha bekapcsolja a készüléket, ugyanabban az üzemmódban folytatja a működést, mint a leállítás előtt, és nincs szükség az üzemmód ismételt beállítására. (Ez a funkció nem használható, ha a készülék ⛵ üzemmódban van).

Távirányító

A távirányító jeleket küld a fő egységbe.

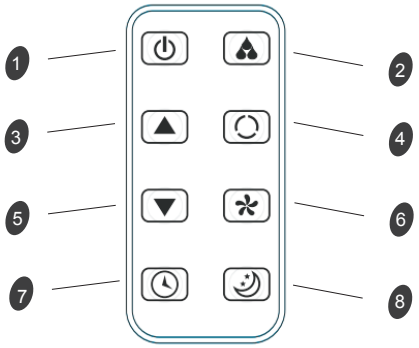

❶ ⏻ **gomb:** a készülék bekapcsolása/kikapcsolása.

❷ **gomb:** a helyiség páratartalmának beállítása.

❸ és ❺ ▲ és ▼ **beállítási gombok:** a hőmérséklet és az időzítés beállítására szolgálnak.

❹ **gomb:** az automata, hűtés és ventilátor üzemmód kiválasztására szolgál.

❻ **gomb:** a ventilátorsebesség beállítására szolgál az alábbi sorrendben:
alacsony, közepes és magas ventilátorsebesség

❼ **gomb:** az automatikus bekapcsolás/kikapcsolás beállítására szolgál.

❽ **gomb:** az üzemmód beállítására vagy törlésére szolgál.

Távirányító

■ A távirányító elemének behelyezése

- **Az elem behelyezése**

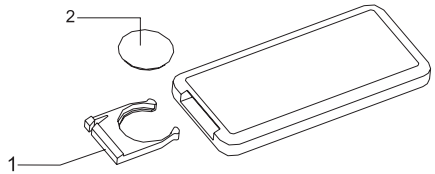

Tolja ki a fedőlapot.
Ügyeljen a helyes polaritásra.

1. Nyissa ki a hátsó fedőlapot, és vegye le a szigetelő szalagot az elemről.
2. Helyezze be az elemet, ügyelve a helyes polaritásra.
3. Helyezze vissza a fedőlapot a helyére.

Megjegyzések:

1). Az elem pozitív és negatív pólusa meg kell, hogy feleljen a távirányító “+” és “-“ jelölésének.
2). Ne használjon egyszerre öreg és új elemeket.
3). Ha hosszabb ideig nem használja majd a készüléket, vegye ki belőle az elemeket.
4). A környezet védelme és a negatív kihatások megelőzése érdekében ügyeljen a lejárt elemek helyes kemelésére és likvidálására.

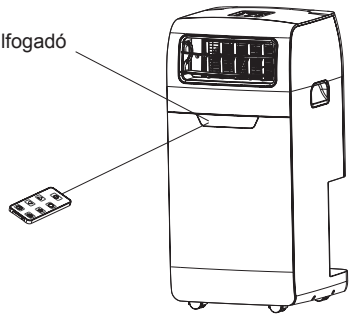

- ***Használat***

A készülék vezérlésénél irányítsa a távirányítót a jelfogadó ablakra. A készülék 5 méter távolságig vezérelhető a távirányítóval, amennyiben a távirányítót egyenesen a jelfogadó ablakra irányítja.

Védelem

Üzemeltetési körülmények

Az alábbi esetekben aktiválódhat a készülék védelmi berendezése, amely leállítja az egység müködését.

Hűtés	A külső és belső hőmérséklet több, mint * 43°C
	A szobahőmérséklet 15°C alatt van
Párátlanítás	A szobahőmérséklet 15°C alatt van

Ha a klímaberendezés hosszabb ideig HŰTÉS vagy PÁRÁTLANÍTÁS üzemmódban üzemel nyitott ajtók vagy ablakok mellett, és a relatív páratartalom 80%-nál magasabb, akkor a kimenetből csepeghet a víz.

Védelmi funkció

❶ **A védelmi berendezés az alábbi helyzetekben aktiválódik:**

- A készülék újraindítása vagy az üzemmód megváltoztatása esetén 3 percnél rövidebb időn belül.

❷ Ha az újraindításnál lekapcsolja a készüléket az áramkörről, visszatér a kiinduló üzemmódra, és újra be kell állítani az IDŐZÍTETT BEKAPCSOLÁS és IDŐZÍTETT KIKAPCSOLÁS funkciókat.

A hulladékvíz kieresztése

Speciális figyelmeztetés: a készülék újrahasznosítja a lecsapódó vizet. A kondenzvíz részben újra felhasználódik a kondenzátor és a víztartály között. Ha a víz szintje eléri a felső szintet, az úszó kapcsolója és a telített víztartály jelzőfénye(E4) aktiválódik; ez arra figyelmeztet, hogy le kell ereszteni a vizet. Kapcsolja le a készüléket az áramkörről, helyezze egy megfelelő helyre, húzza ki a leeresztő nyílás dugaszát, és eressze ki a vizet. Kieresztés után helyezze vissza a dugaszt, különben a víz kifolyik majd a készülékből. Ha a készülék egy olyan helyen áll, ahol ki lehet ereszteni belőle a vizet, akkor egy vízleeresztő tömlőt is fel lehet szerelni a hulladékvíz tartós kieresztéséhez.

Ápolás

A készülék ápolása

1 Áramtalanítsa a készüléket.

Kapcsolja ki a készüléket az áramtalanítás előtt.

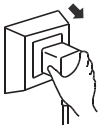

2 Törölje meg egy száraz, puha ronggyal.

Használjon egy puha, száraz rongyot.



Ha a készülék nagyon piszkos, használjon meleg (40°C) vizet.

3 Soha ne használjon illékony szereket, mint benzint, vagy fényesítőt.



4 Soha ne fecskendezzen vizet a készülékre.

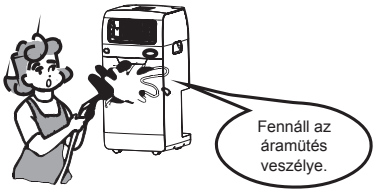

A szűrő ápolása

Kb. 100 óra üzemeltetés után ki kell tisztítani a légszűrőt.

Tartsa be az alábbi lépéseket:

1 Kapcsolja ki a készüléket, és vegye ki a légszűrőt.

A készüléket először kapcsolja ki, majd vegye ki a légszűrőt.

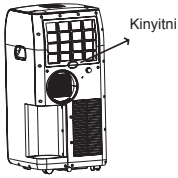

2 Tisztítsa meg, majd helyezze ismét vissza a légszűrőt.

Komoly szennyeződés esetén mossa meg langyos vízben feloldott tisztítószerrel. Tisztítás után szárítsa meg egy árnyékos helyen, majd helyezze vissza a készülékbe.



3 ***Tisztítsa meg kéthetenként a szűrőt, ha nagyon poros környezetben használja a klímaberendezést.***

Használat utáni karbantartás

1. **Ha hosszabb ideig nem használja majd a készüléket, húzza ki a vízleeresztő nyílás elsődleges és másodlagos dugaszát.**
2. **Egy napfényes napon működtesse a készüléket legalább egy fél napig csak a ventilátorral, hogy kiszáradjon a készülék belseje, ez megelőzi a penész képződését.**
3. **Kapcsolja ki a készüléket, kapcsolja le az elektromos áramkörről, majd vegye ki a távirányító elemeit, és a készüléket megfelelően csomagolja be.**
4. **Tisztítsa meg a légszűrőt, és tegye vissza a helyére.**
5. **Szerelje le és raktározza el a légtömlőket, takarja be a levegőnyílásokat.**

A felléphető problémák megoldása

Az alábbi esetek nem jelentik feltétlenül a készülék hibás működését. Mielőtt értesítené a szervizt, ellenőrizze az alábbi pontokat.

Probléma	Lehetséges ok
Nem működik 	• Kikapcsolt a megszakító, kiégett a biztosíték. • Várjon 3 percet, majd újra kapcsolja be. A védelmi berendezés nem engedi bekapcsolni a készüléket. • Nem merült le a távirányító eleme? • Csatlakoztatva van a fali aljzathoz?
Csak rövid ideig működik 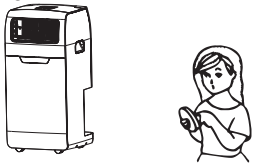	• Ha a beállított hőmérséklet hasonló, mint a szoba hőmérséklete, csökkentse a beállítást. • Akadályok vannak a levegőt kivezető nyílás előtt? Távolítsa el az akadályokat.
Működik, de nem hűt 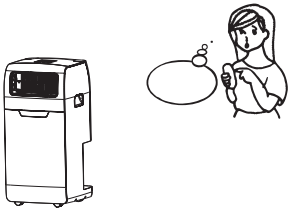	• Nyitott ajtó vagy ablak. • Egy másik fűtőtest is működik, pl. egy melegítő, lámpa, stb. • Piszkos a légszűrő, és meg kell tisztítani. • Valami blokkolja a levegőt be/kivezető nyílást. • Nagyon magasra van állíttva a hőmérséklet.
Az áthelyezésnél kifolyik belőle a víz 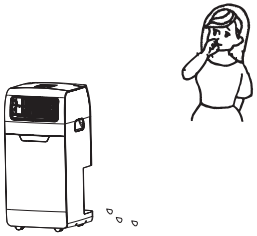	• Áthelyezés előtt eressze le a kondenzvizet. • Állítsa egy egyenes felületre a készüléket, hogy ne folyjon ki belőle a víz.
Nem működik, és világít a telített víztartály indikátora, az „E4“ 	• Húzza ki a vízleeresztő nyílás dugaszát. • Ha gyakran bekövetkezik ez az állapot, forduljon egy szerviz-technikushoz.

A felléphető problémák megoldása

Mielőtt a szervizhez fordulna, ellenőrizze az alábbi pontokat:

Hiba	Okok	Megoldások
Nem kapcsol be a készülék.	Elektromos áramzavar: 1. Nincs csatlakoztatva; 2. Hibás dugasz, fali aljzat; 3. Kieégett a biztosíték.	1. Csatlakoztassa; 2. Cserélje ki a tápkábelt vagy a fali aljzatot; 3. Cserélje ki a biztosítékot (paraméterei:3.15 A/250 VAC).
A készülék automatikusan leáll.	Az időzítő aktiválta a kikapcsolást, vagy az egység elérte a beállított hőmérsékletet.	Indítsa el újra, vagy várja meg az automatikus indítást.
A HŰTÉS üzemmódban a készülék nem hűt.	1. A helyiség hőmérséklete alacsonyabb a beállított hőmérsékletnél 2. Aktiválva van a készülék fagyásvédelmi funkciója	1. Normális jelenség. A készülék újra aktiválódik majd, ha a helyiség hőmérséklete magasabb lesz a beállítottnál. 2. A készülék automatikusan aktiválódik a fagyásvédelmi funkció befejezése után.
FŰTÉS üzemmódban a készülék nem fűt.	1. A beltéri hőmérséklet magasabb a beállítottnál; 2. Leolvasztás; 3. Hideg levegő elleni védelem	Normális jelenség, a készülék automatikusan aktiválódik, ha a helyiség hőmérséklete alacsonyabb lesz a beállított hőmérsékletnél, vagy a befejeződik a hideg levegő elleni védelmi funkció.
A LED kijelzőn az „E2“ hibakód látható.	Hibás a helyiség hőmérséklet-szenzora.	Cserélje ki a helyiség hőmérséklet-szenzorát.
A LED kijelzön az „E3“ hibakód látható.	Hibás a párologtató olaj-szenzora.	Cserélje ki a hibás szenzort.
A LED kijelzőn az „E4“ hibakód látható.	Telített víztartály-figyelmeztetés.	Eressze le a vizet.
A LED kijelzőn az „E5“ hibakód látható.	Hibás a kondenzátor olaj-szenzora.	Cserélje ki a hibás szenzort.

Szerelés

Szerelési tartozékok

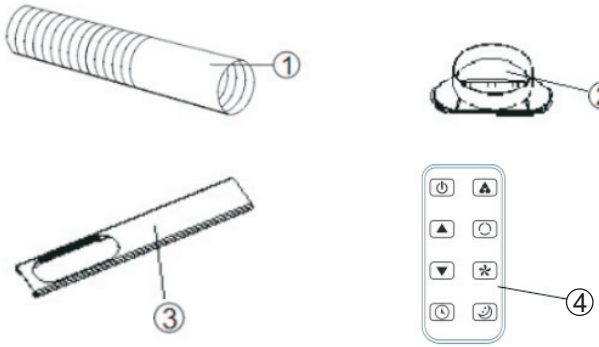

① Légkivezető cső

② Adapter az ablakhoz

③ Deflektor

④ Távirányító

Válassza ki a legjobb helyet

- Ablak, ajtó, vagy franciaablak mellett.
- Hagyon legalább 60 cm üres teret a levegőt kivezető nyílás és a fal, vagy más akadályok között.
- A légtömlő egyik végét csatlakoztassa a légkivezető nyíláshoz a készülék hátsó részén.
- Húzza szét a légtömlőt úgy, hogy maradjon egy üres tér az ablaktól, ajtótól, franciaablaktól, vagy a fali furattól.
- A levegőt be-és kivezető nyílásokat nem blokkolhatják védőrácsok, vagy más akadályok.

A kivezető tömlő és az adapter felszerelése

A csőcsonk csatlakoztatása a kivezető levegőcsőhöz.

1. Húzza szét a levegőcsövet két végénél fogva.

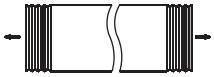

2. Csavarozza a csövet a csőcsonkhoz.

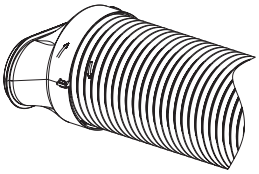

3. Csatlakoztassa a csőcsonkot a berendezéshez.

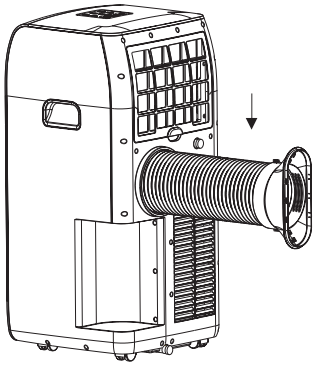

Információk

■ Tudnivalók a jótállásról

A gyártó garanciát nyújt a termékre az országban érvényes törvény értelmében, legalább 1 év időtartamra azután, hogy a felhasználó megvásárolta a terméket.

A jótállás alatt álló termék javításait csak a felhatalmazott szervizközpont végezheti el. Jótállás alatti javítás esetén szükséges az eredeti számla bemutatása is (a vásárlás dátumával). A garancia nem vonatkozik:

- Használat miatti elhasználódásra
- Helytelen használat okozta károkra, pl. a készülék túlterhelése, meg nem engedett tartozékok használata, stb.
- Túl nagy erő kifejtése, külső tényezők által okozott károkra
- Az útmutató mellőzése miatti károkra, pl. csatlakoztatás egy nem megfelelő hálózathoz, vagy a szerelési utasítások mellőzése
- A berendezés részleges vagy teljes szétszerelése miatti károkra

■ Figyelmeztetés

- Állítsa a készüléket legalább 1 m távolságra a tévétől vagy rádiótól, hogy megakadályozza az elektromágneses zavarásokat.
- Ne tegye ki közvetlen napsugarak hatásainak, mert ez színelváltozásokat okozhat a készülék felületén.
- Szállítás folyamán ne döntse meg 35 foknál nagyobb szögben a készüléket, és ne fordítsa fejjel lefelé.
- Tegye a készüléket egy egyenes felületre, maximum 5 fokos lejtéssel.
- A készülék hatékonyabban működik a helyiség bizonyos részeiben (lásd műszaki specifikációk).
- A készülék tárolása előtt öntse ki belőle a vizet.
- Ne használjon vegyi oldószereket a tisztításhoz (benzin, alkohol), mert az ilyenek karcolásokat, károkat okozhatnak.
- A csővezeték fel-és leszerelése előtt kapcsolja le a készüléket az áramkörről.
- Mielőtt áthelyezné a készüléket, öntse ki belőle a vizet.
- A régi készülék likvidálása előtt vegye ki az elemet a távirányítóból.
- Gondoskodjon az elem biztonságos likvidálásáról.
- Tisztítás és ápolás előtt húzza ki a csatlakozódugót a fali aljzatból.

Az ablakszett felszerelése

1. Helyezze az A panelt a B panelbe a nyíl irányában az 1. ábra szerint.

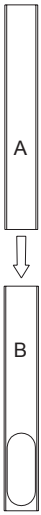

1.á.

2. A 2. ábra szerinti összeállításban az A panel fent és lent is beállítható, az ablak magassága szerint.

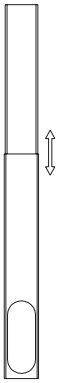

2.á.

3. A 3. ábra szerint szerelje fel a levegőt kivezető csövet és az ablakszett tartozékait.

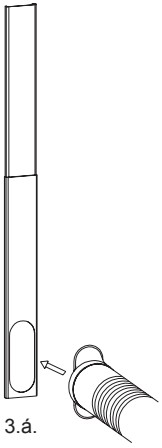

3.á.

4. Húzza szét az ablakszettet és a tartozékokat a 4. ábra alapján.

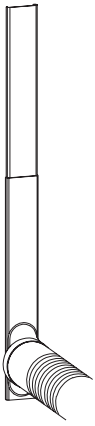

4.á.

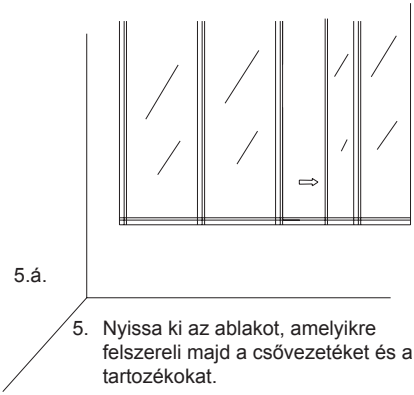

5.á.

5. Nyissa ki az ablakot, amelyikre felszereli majd a csővezetéket és a tartozékokat.

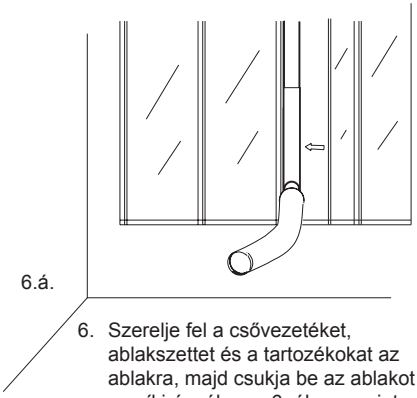

6.á.

6. Szerelje fel a csővezetéket, ablakszettet és a tartozékokat az ablakra, majd csukja be az ablakot a nyíl irányában a 6. ábra szerint, hogy a szett az ablakhoz simuljon.

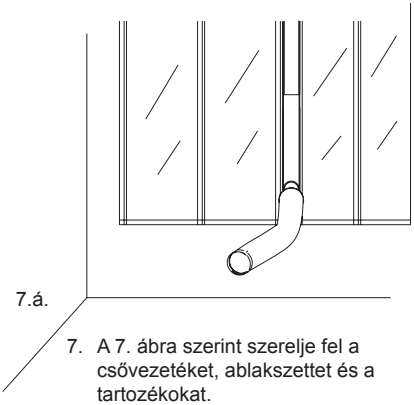

7.á.

7. A 7. ábra szerint szerelje fel a csővezetéket, ablakszettet és a tartozékokat.

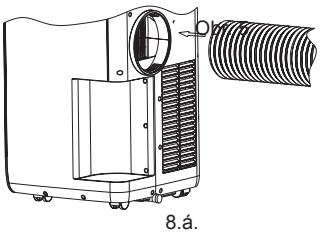

8.á.

8. A csővezeték másik végét csatlakoztassa a klímakészülékhez.

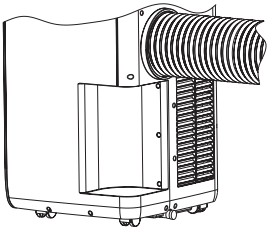

9.á.

9. A felszerelt csővezeték a tartozékokkal a 9. ábra szerint.

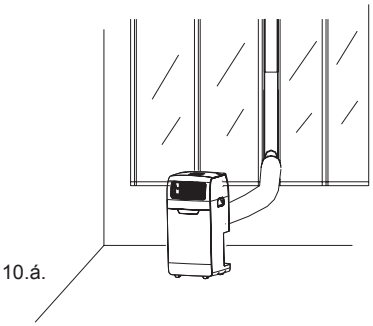

10.á.

10. Az ablakszett klíma és a tartozékok komplett összeállítása.

Műszaki paraméterek

Modell	GZ-1200
Hűtési kapacitás (Btu/h)/(W)	12000 Btu/h/3500 W
Párátlanítási kapacitás (l/h)	1,9 l/h
Bemeneti teljesítmény hűtés/áram	1300 W/5,8 A
A levegő térfogata (m^3/h)	350 m^3/h
Névleges feszültség/frekvencia (V/Hz)	220-240 V~/50 Hz
Zajszint (dB (A))	L_{PA} S=55 dB(A)
	L_{WA} S=65 dB(A)
Energet. hatékonyság – névleges arány (EER_{rated})	2,6
Globális felmelegedési potenciál (kg $CO)_2$	2100
EER_{rated} osztály	A
Nettó súly (kg)	32 kg
Méretek Egység (mm) Csomag (mm) sz x h x m	 386 x 390 x 806 mm 466 x 462 x 858 mm
Hűtőközeg	R410A
Használható terület (m^2)	20 m^2
Biztosíték	3.15 A 250 V Φ 5 x L20 mm

Információk a használt elektromos készülékek likvidálásáról (magánháztartások)

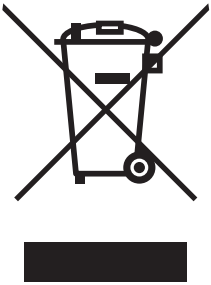

Ez az ikon a készüléken vagy a mellékelt iratokon arra figyelmeztet, hogy az elektrikus és elektronikus készülékek nem likvidálhatók a háztartási hulladékkal együtt.
A helyes feldolgozás, újítás és recikláció érdekében kérjük, szállítsa az ilyen készüléket egy megfelelő gyűjtőhelyre, ahol ingyen leadható. Néhány országban ezek a készülékek az eladónál is leadhatók, amennyiben egy új, hasonló terméket vásárol ott. A termékek helyes likvidálása értékes nyersanyagokat spórolhat meg, és megelőzheti az emberi egészségre és a környezetre való negatív kihatásokat, amelyek a hulladék helytelen likvidálása esetében következhetnek be. A helyi hivatal részletes információkkal szolgálhat a legközelebbi gyűjtőhelyet illetően.
A helytelen likvidálás az érvényes szabályok értelmében büntetendő.

Jogi személyek az EU keretén belül

Amennyiben használt elektrikus és elektromos készülékeket szeretne likvidálni, forduljon részletes információkért a helyi eladóhoz vagy közvetítőhöz.

Információk a likvidálásról az EU tagállamokon kívül

Ez az ikon csak az Európai Unióban érvényes. Amennyiben likvidálni szeretné ezt a készüléket, forduljon a helyi hivatalhoz vagy az eladóhoz, és kérjen tőle információkat a termék helyes likvidálásáról.

Vsebina

Uvod **3**
Podatki o priključitvi 3
Pomembni varnostni napotki 3

Opis aparata **4**
Upravljalna plošča 5

Daljinski upravljalnik **7**

Zaščita **8**
Pogoji delovanja 8

Vzdrževanje **9**
Vzdrževanje po uporabi 9

Odpravljanje težav **10**

Namestitev **12**
Oprema za namestitev 12
Izberite najbolj ustrezen položaj 12
Namestitev cevi za odvajanje zraka in adapterja 13

Informacije **14**

Namestitev kompleta za okno **15**

Tehnični parametri **17**

Uvod

Hvala, da ste izbrali to klimatsko napravo, ki bo vam in vaši družini nudila udobje v hiši, na vikendu ali v pisarni. Aparat lahko premeščamo iz enega prostora v drugega in začnemo uporabljati v nekaj minutah. To je večnamenska naprava za obdelavo zraka v prostoru, namenjena za naslednje funkcije: klimatska naprava, razvlaževanje, samostojni ventilator in ogrevanje. Zunanji statični tlak, pri katerem je bila naprava testirana, je 0 MPa.
Ta priročnik vam ponuja dragocene informacije, ki so potrebne za pravilno vzdrževanje vašega novega aparata. Posvetite mu nekaj minut in natančno preberite ta navodila. Ob pravilnem vzdrževanju vam bo aparat brez težav služil veliko let.

Podatki o priključitvi

1. Vsi priključki morajo biti v skladu z lokalnimi in državnimi predpisi, opraviti jih mora usposobljen serviser. Če imate vprašanja v zvezi s temi navodili, se posvetujte z usposobljenim električarjem.
2. Preverite razpoložljivi električni priključek in odpravite vse probleme pred namestitvijo in uporabo aparata.
3. Za zaščito in osebno varnost je aparat ozemljen prek napajalnega kabla, priključenega v električno vtičnico. Če niste prepričani, da je vtičnica pravilno ozemljena, se posvetujte z električarjem. Iz varnostnih razlogov mora poškodovan napajalni kabel zamenjati proizvajalec, serviser ali enako usposobljena oseba.

Pomembni varnostni napotki

OPOZORILO:
Da bi zmanjšali nevarnost nastanka požara, električnega udara ali telesnih poškodb, pri uporabi aparata upoštevajte naslednja varnostna opozorila:

1. Aparat priključite na ozemljeno električno vtičnico s 3 kontakti.
2. Ne odstranjujte ozemljitvenega kontakta.
3. Ne uporabljajte adapterja.
4. Ne uporabljajte podaljška.
5. Pred vzdrževanjem klimatsko napravo izklopite in izključite iz omrežja.
6. Pri namestitvi naj vam pomaga druga oseba.
7. Naprava ni namenjena za uporabo osebam (vključno z otroki) z zmanjšanimi fizičnimi, zaznavnimi ali psihičnimi sposobnostmi ali s pomanjkanjem izkušenj in znanja, razen če so pod nadzorom osebe, ki je odgovorna za njihovo varnost. Ne dovolite otrokom, da bi se igrali z napravo.
8. Pravilno odstranjevanje starega aparata



Ta simbol pomeni, da tega izdelka ne smete zavreči skupaj z gospodinjskimi odpadki v državah članicah EU. Da bi se izognili morebitnim negativnim vplivom na okolje ali zdravje ljudi zaradi nenadzorovanih odlagališč odpadkov, aparat odstranite na pravilen način, da se ohranijo dragoceni viri. Za natančnejše informacije o recikliranju se obrnite na lokalne oblasti, center za recikliranje ali prodajalca, pri katerem ste aparat kupili. Napravo odstranite na pravilen način.

Opis aparata

Pogled od spredaj

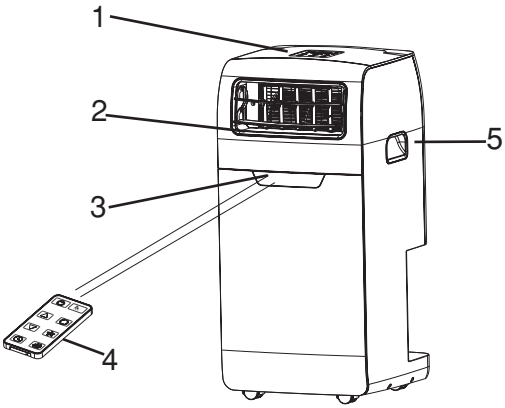

❶ **Upravljalna plošča**
❷ **Izstop hladnega zraka**
❸ **Sprejemnik signala**
❹ **Daljinski upravljalnik**
❺ **Ročaj**
❻ **Vstop zraka izparilnika**
❼ **Sekundarna odvodna odprtina**
❽ **Odvodna zračna cev**
❾ **Primarna odvodna odprtina**

Pogled od zadaj

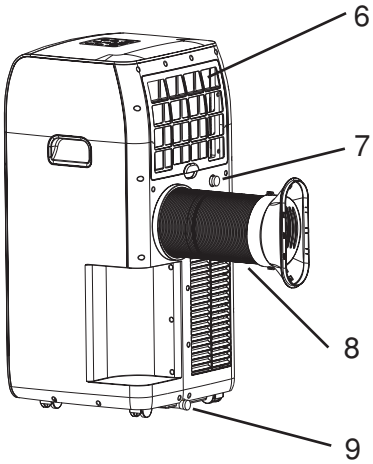

Slike v tem priročniku temeljijo na zunanjem videzu standardnega modela. Oblika vaše naprave je lahko drugačna.

Opis aparata

Upravljalna plošča

Ta del opisuje elemente za upravljanje prenosne klimatske naprave.



Gumb za stanje pripravljenosti	Gumb za razvlaževanje	Gumb časovnika
Gumb za izbiro režima	Gumb za nastavitev hitrosti ventilatorja	Gumb Sleep
nízka, stredná, vysoká rýchlosť ventilátora	Gumb za povečanje vrednosti časovnika/ temperature	Gumb za zmanjšanje vrednosti časovnika/ temperature

Režim Samodejni, Hlajenje, Ventilator

■ Upravljanje upravljalne plošče

- Samodejni režim, hlajenje, ventilator.

1. Vklopite aparat

a) Priključite na električno omrežje, oglasi se en zvočni signal.
b) Pritisnite na „⏻“, naprava se vklopi.
Na LED zaslonu se prikaže temperatura v prostoru, deluje v samodejnem režimu.

2. Izbira režima

Z gumbom „⟳“ izberite zahtevani režim v naslednjem vrstnem redu:

3. Nastavitev temperature

Temperaturo lahko nastavite v razponu od 15 °C do 31 °C v korakih po 1 °C. Z enim pritiskom na „+“ ali „-“ povečate ali zmanjšate vrednost za 1 °C. Na LED zaslonu se 5 sekund prikazuje nastavljena temperatura, nato pa se spet prikaže temperatura v prostoru.

4. Nastavitev hitrosti ventilatorja

Z gumbom „⟳“ izberete zahtevano hitrost ventilatorja v naslednjem vrstnem redu:

5. Stanje pripravljenosti

S ponovnim pritiskom na gumb „⏻“ se oglasi zvočni signal in naprava preneha delovati.

Opis aparata

Opomba:
Princip delovanja vsakega režima

- Režim ⚠;

1. Ko izberete režim ⚠, notranji temperaturni senzor deluje samodejno za izbiro potrebnega režima s ❄ ali 🌀.
2. Ko je temperatura v prostoru ⩾ 24 °C, naprava samodejno izbere režim ❄.
3. Če je temperatura v prostoru <24 °C, naprava samodejno izbere režim 🌀.

- Režim 🍒:

1. Zgornji centrifugalni ventilator deluje pri nizki hitrosti, hitrosti ni mogoče nastaviti.
2. Kompresor in spodnji centrifugalni ventilator se ustavita po 8 minutah, nato pa se ponovno vklopita po 6 minutah.
3. Naprava deluje v stalnem režimu razvlaževanja in nastavitev temperature nima učinka.

- Režim ❄:

1. Če je temperatura v prostoru višja od nastavljene vrednosti, se vklopi kompresor.
2. Ko je temperatura v prostoru nižja od nastavljene, se kompresor ugasne in zgornji ventilator deluje s prvotno nastavljeno hitrostjo.

- Režim ≋:

1. Zgornji centrifugalni ventilator deluje z nastavljeno hitrostjo, kompresor in spodnji centrifugalni ventilator pa ne delujeta.
2. Nastavitev temperature nima nobenega učinka.

- Funkcija 🕒 (časovnik)

1. Če naprava deluje, s pritiskom na gumb „Časovnik“ nastavite čas samodejnega izklopa.
2. Ko je naprava v stanju pripravljenosti, s pritiskom na gumb „Časovnik“ nastavite čas samodejnega vklopa.
3. Čas je mogoče nastaviti od 1 ure do 24 ur. S pomočjo gumbov za nastavitev temperature navzgor (▲) ali navzdol (▼) se čas z vsakim pritiskom spremeni za 1 uro.

- Funkcia 🌙

1. Pritisnite na gumb 🌙 v režimu ❄, naprava bo v režimu sleep, notranji centrifugalni ventilator se samodejno nastavi na nizko hitrost. Nastavljena temperatura se po eni uri poveča za 1 °C in za 2 °C po dveh urah. Po šestih urah se naprava zaustavi.

Opomba:
Glavna upravljalna plošča naprave ima funkcijo spomina, ko je naprava zaustavljena in pripravljena za delovanje, glavna upravljalna plošča lahko shrani vklop režima. Ko napravo ponovno vklopite, bo zopet delovala v enakem režimu kot nazadnje, režima ni potrebno ponovno izbirati. (To pa ni mogoče, ko je naprava v režimu „⚠“).

Daljinski upravljalnik

Daljinski upravljalnik oddaja signale v glavno napravo.

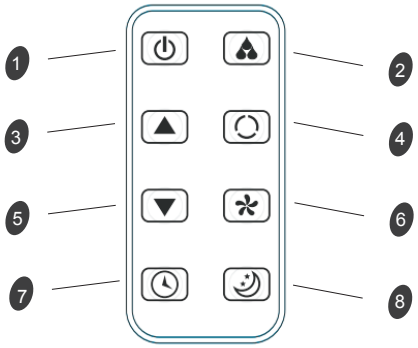

❶ **Gumb** ⏻**:** vklop ali izklop aparata.

❷ **Gumb** : nastavitev vlažnosti v prostoru.

❸ in ❺ **Gumba za nastavitev** ▲ in ▼: za nastavitev temperature v prostoru in vrednosti časovnika.

❹ **Gumb** : za izbiro samodejnega režima, režima hlajenja in ventilatorja.

❻ **Gumb** : namenjen za izbiro hitrosti ventilatorja v vrstnem redu:
: majhna, srednja, velika hitrost ventilatorja

❼ **Gumb** : namenjen je za nastavitev samodejnega izklopa in vklopa.

❽ **Gumb** : za nastavitev ali preklic režima .

Daljinski upravljalnik

■ **Namestitev baterije**

- **Vstavljanje baterije**

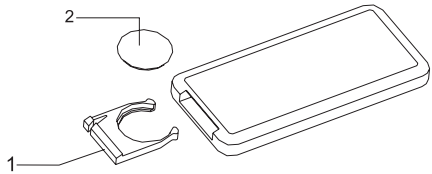

Izvlecite pokrov.
Pazite na pravilno polarnost.

1. Odprite pokrov na zadnji strani in odstranite z baterije izolacijski trak.
2. Vstavite baterijo v odprtino v pravilnem položaju.
3. Zaprite s pokrovom.

Opombe:

1). Pozitivni in negativni pol baterije se morata ujemati z oznako „+“ in „-“ na daljinskem upravljalniku.
2). Ne mešajte starih in novih baterij.
3). Če daljinskega upravljalnika dalj časa ne boste uporabljali, baterije odstranite.
4). Da bi se izognili negativnim vplivom na okolje, prazne stare baterije odstranite v skladu s predpisi.

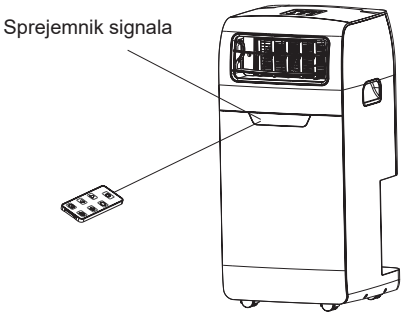

• ***Uporaba***

Za upravljanje klimatske naprave usmerite daljinski upravljalnik na sprejemnik signala. Daljinski upravljalnik lahko uporabljate do 5 metrov od naprave, tako da ga usmerite na sprejemnik signala na napravi.

Zaščita

Pogoji delovanja

V naslednjih primerih se lahko vklopi zaščitna naprava, ki zaustavi delovanje aparata.

Hlajenje	Notranja in zunanja temperatura je višja od* 43 °C
	Temperatura v prostoru je nižja od 15 °C
Razvlaževanje	Temperatura v prostoru je nižja od 15 °C

Če je klimatska naprava v režimu HLAJENJE ali RAZVLAŽEVANJE dalj časa pri odprtih vratih ali oknu, relativna vlažnost pa je nad 80 %, lahko iz izstopa kaplja voda.

Funkcija zaščite

❶ **Zaščitna naprava se vklopi v naslednjih primerih.**

• Ponovni vklop naprave po izklopu naprave ali po spremembi režima v teku 3 minut.

❷ Če pri ponovnem vklopu naprave izključite vtič, se naprava vrne v prvotni režim, treba je ponovno nastaviti ČAS VKLOPA IN ČAS IZKLOPA.

Odtok odpadne vode

Posebno opozorilo: v napravi se reciklira kondenzirana voda. Kondenzirana voda se delno reciklira med kondenzatorjem in rezervoarjem za vodo. Ko nivo vode doseže zgornjo vrednost, se vklopi nivojsko stikalo in prižge se indikator vode (E4), ki opozarja na to, da je treba vodo izpustiti. Odklopite napajanje, napravo prestavite na primerno mesto, odstranite čep odprtine za izpust in izpustite vodo. Nato zopet namestite čep, drugače lahko pride do iztekanja vode iz aparata. Če namestite napravo na mesto, kjer je možnost izpuščanja vode, lahko namestite tudi cev za trajno izpuščanje odpadne vode.

Vzdrževanje

Vzdrževanje aparata

1 Izključite iz omrežja.

Pred izključitvijo napravo izklopite.

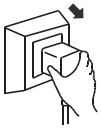

2 Obrišite s suho in mehko krpo.

Uporabite toplo vodo 40 °C, če je naprava zelo umazana.



Uporabite suho in mehko krpo.

3 Nikoli ne uporabljajte hlapljivih snovi, kot sta bencin ali loščilo.



4 Ne pršite vode neposredno na aparat.

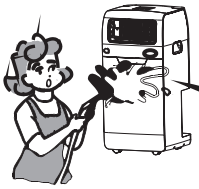

Nevarnost električnega udara.

Vzdrževanje filtra

Zračni filter je treba očistiti po 100 urah delovanja.

Postopek je sledeč:

1 Izključite napravo in odstranite zračni filter.

Najprej napravo izklopite in zračni filter vzemite ven.

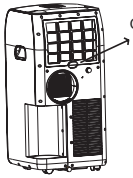

Odprite

2 Očistite ga in ponovno namestite.

Če je zelo umazan, ga operite z raztopino vode in detergenta. Nato ga posušite v senci in ponovno namestite.



3 ***Če klimatska naprava deluje v zelo prašnem okolju, očistite filter vsak drugi teden.***

Vzdrževanje po uporabi

1. **Če naprave dalj časa ne nameravate uporabljati, odstranite primarni in sekundarni čep iz odtočne odprtine za odvajanje vode.**
2. **Ko je lepo vreme, pustite napravo, da deluje pol dneva samo z ventilatorjem, da se posuši notranjost in prepreči nastajanje plesni.**
3. **Izklopite napravo in izvlecite napajalni kabel, iz daljinskega upravljalnika odstranite baterije in napravo pravilno shranite.**
4. **Očistite zračni filter in vložite ga nazaj.**
5. **Odklopite zračne cevi, pravilno jih shranite ter odprtine pravilno zaprite.**

Odpravljanje težav

Naslednji primeri vedno ne predstavljajo okvare, zato preden se obrnete na servis, poskusite naslednja priporočila.

Težava	Možen vzrok
Ne deluje 	• Izklopljen odklopnik ali pregorela varovalka. • Počakajte 3 minute in ponovno vklopite, mogoče zaščitna naprava preprečuje vklop. • Ali niso izpraznjene baterije daljinskega upravljalnika? • Ali je vtič priključen?
Deluje samo kratko 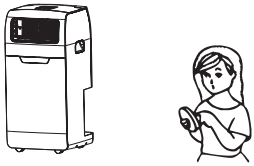	• Če je nastavljena temperatura podobna kot temperatura v prostoru, zmanjšajte nastavljeno temperaturo. • Izstop zraka je oviran. Odstranite oviro.
Deluje, toda ni hlajenja 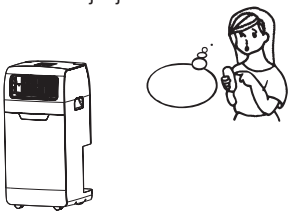	• Odprto okno ali vrata prostora. • Če deluje druga ogrevalna naprava, npr. grelec, svetilka ipd. • Umazan zračni filter, očistite ga. • Oviran izstop ali vstop zraka. • Nastavljena zelo visoka temperatura.
Iztekanje vode med prenašanjem 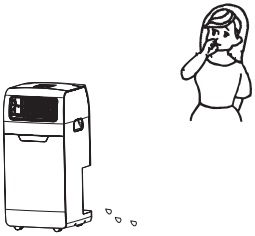	• Pred prenašanjem izpustite kondenzirano vodo. • Da bi se izognili iztekanju, postavite napravo na ravno površino.
Ne deluje, gori indikator vode „E4“ 	• Izvlecite čep, da voda odteče. • Če se to pogosto ponavlja, se obrnite na serviserja.

Odpravljanje težav

Preden se obrnete na servis, preverite:

Okvara	Vzroki	Rešitev
Naprava se ne zažene.	Izpad električnega omrežja: 1. Ni priključena; 2. Okvara vtiča ali vtičnice; 3. Pregorela varovalka.	1. Priključite; 2. Zamenjajte napajalni kabel ali vtičnico; 3. Zamenjajte varovalko (parametri: 3,15 A/250 VAC).
Naprava se sama zaustavi.	Časovnik je aktiviral izklop, oz. dosežena je nastavljena temperatura.	Ponovno zaženite ali počakajte na avtomatski vklop.
V režimu HLAJENJA naprava ne hladi.	1. Temperatura v prostoru je pod nastavljeno; 2. Naprava je v režimu zaščite pred zamrznitvijo.	1. To je normalen pojav, naprava se bo samodejno vklopila, ko bo temperatura v prostoru nad nastavljeno. 2. Naprava se bo samodejno vklopila, ko se bo režim zaščite pred zamrznitvijo končal.
V režimu OGREVANJA ne greje.	1. Notranja temperatura je nad nastavljeno; 2. Odtajanje; 3. Zaščita pred hladnim zrakom.	To je normalen pojav, naprava se bo samodejno vklopila, ko bo temperatura v prostoru pod nastavljeno, oz. ko se bo odtajanje oz. režim zaščite pred zamrznitvijo končal.
LED zaslon prikaže kodo okvare „E2“	Okvara na senzorju temperature v prostoru.	Zamenjajte senzor temperature.
LED zaslon prikaže kodo okvare „E3“	Okvara senzorja cevi izparilnika.	Zamenjajte senzor.
LED zaslon prikaže kodo okvare „E4“	Pozor, poln rezervoar vode.	Izpustite vodo.
LED zaslon prikaže kodo okvare „E5“	Okvara senzorja olja kondenzatorja.	Zamenjajte senzor.

Namestitev

Oprema za namestitev

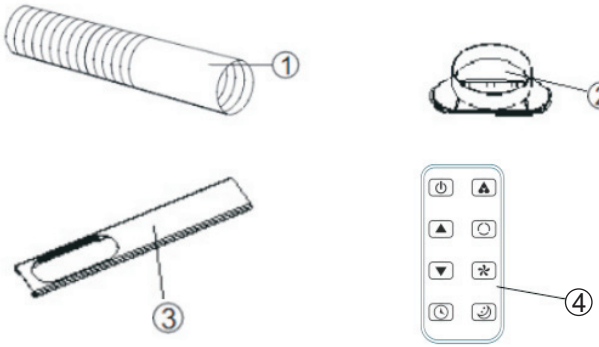

① Cev za izstop zraka

② Adapter za okno

③ Deflektor

④ Daljinski upravljalnik

Izberite najbolj ustrezen položaj

- Pri oknu, vratih ali francoskem oknu.
- Med zadnjim izstopom in steno ali drugimi ovirami pustite razdaljo vsaj 60 cm.
- En konec zračne cevi pritrdite na izstop na zadnji strani aparata.
- Raztegnite zračno cev, tako da drugi konec cevi sega do okna, vrat ali francoskega okna oziroma do odprtine v steni.
- Izstopa ali vstopa zraka ne smete blokirati z zaščitno rešetko ali drugo oviro.

Namestitev cevi za odvajanje zraka in adapterja

Priključitev prirobnic na cev za odvod zraka.

1. Raztegnite zračno cev, tako da primete oba konca.

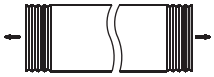

2. Privijte cev na prirobnico.

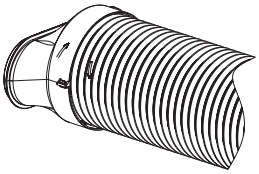

3. Priključite prirobnico cevi na napravo.

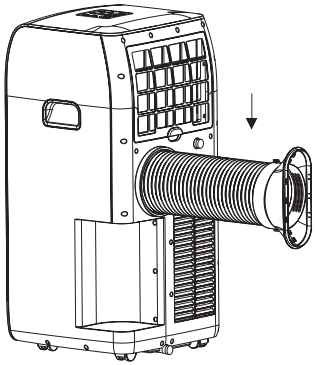

Informacije

■ Informacije o garanciji

Proizvajalec zagotavlja garancijo v skladu z zakonodajo države, kjer je bila naprava prodana, za obdobje najmanj enega leta od dneva prodaje naprave končnemu uporabniku.
Garancijska popravila lahko opravi samo pooblaščeni servisni center. Pri uveljavljanju garancije morate predložiti originalno dokazilo o nakupu (z datumom nakupa). Garancija ne velja za:

- Običajno obrabo
- Nepravilno uporabo, na primer preobremenitev aparata, uporabo nedovoljene opreme
- Pri uporabi prekomerne sile, poškodbe zaradi zunanjih vplivov
- Škodo, ki je posledica neupoštevanja navodil za uporabo, na primer zaradi nepravilne priključitve na električno omrežje ali neupoštevanja navodil za namestitev
- Delno ali popolnoma razstavljeno napravo

■ Opozorilo

- Napravo namestite vsaj 1 meter stran od televizije ali radia, da ne pride do elektromagnetnih motenj.
- Ne izpostavljajte naprave neposredni sončni svetlobi, da se ne spremeni barva površine.
- Med prenašanjem ne nagibajte naprave za več kot 35° in ne obračajte je narobe.
- Aparat postavite na ravno površino z naklonom največ 5°.
- Naprava učinkoviteje deluje v določenih pogojih prostora (glej Tehnični parametri).
- Preden napravo shranite, iz nje izlijte vodo!
- Za čiščenje površine ne uporabljajte kemičnih snovi (npr. bencin, alkohol), da se ne poškoduje.
- Pred namestitvijo ali odstranjevanjem cevi odklopite napajanje.
- Pred prenašanjem aparata iz njega izlijte vodo!
- Pred odstranitvijo stare naprave vzemite baterijo iz daljinskega upravljalnika.
- Baterijo odstranite na varen način.
- Pred čiščenjem ali vzdrževanjem aparata vtič izvlecite iz vtičnice.

Namestitev kompleta za okno

1. Vstavite ploščo A v ploščo B, kot kaže puščica na sliki 1.

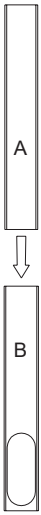

Sl. 1

2. Višino plošče A lahko prilagodite glede na višino okna, kot kaže slika 2.

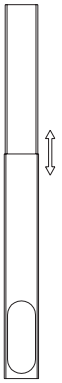

Sl. 2

3. Namestite cev za odvajanje zraka z dodatki na komplet za okno, kot kaže slika 3.

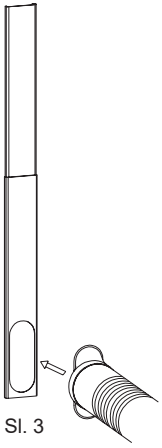

Sl. 3

4. Raztegnite komplet za okno in dodatke, kot kaže slika 4.

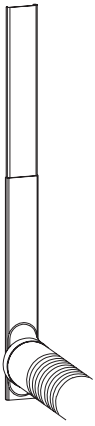

Sl. 4

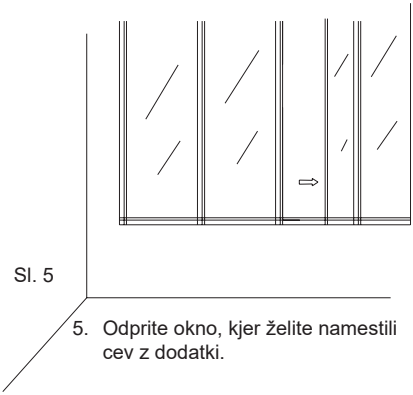

Sl. 5

5. Odprite okno, kjer želite namestili cev z dodatki.

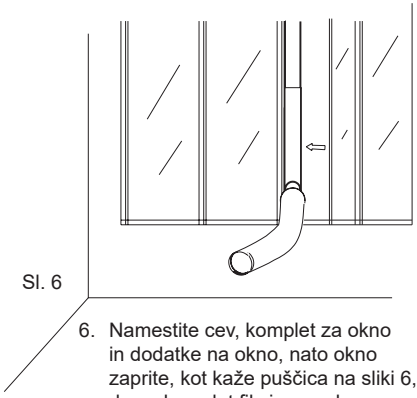

Sl. 6

6. Namestite cev, komplet za okno in dodatke na okno, nato okno zaprite, kot kaže puščica na sliki 6, da se komplet fiksira na okno.

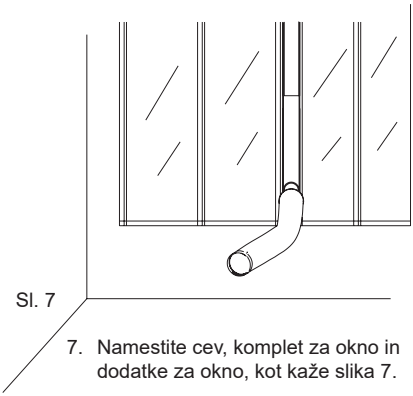

Sl. 7

7. Namestite cev, komplet za okno in dodatke za okno, kot kaže slika 7.

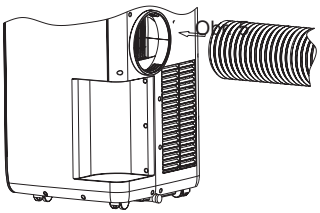

Sl. 8

8. Drugi konec cevi priključite na klimatsko napravo.

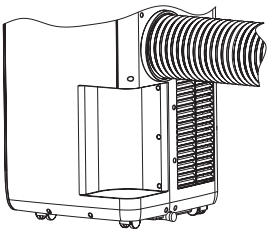

Sl. 9

9. Nameščena cev z dodatki, slika 9.

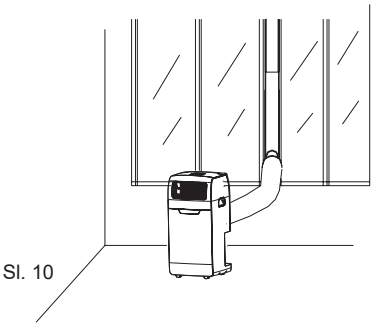

Sl. 10

10. Popolnoma sestavljena klimatska naprava s kompletom za okno in cevjo.

Tehnični parametri

Model	GZ-1200
Kapaciteta hlajenja (Btu/h)/(W)	12000 Btu/h/3500 W
Kapaciteta razvlaževanja (l/h)	1,9 l/h
Priključna moč/električni tok	1300 W/5,8 A
Prostornina zraka (m^3/h)	350 m^3/h
Nazivna napetost/frekvenca (V/Hz)	220-240 V~/50 Hz
Glasnost (dB (A))	L_{PA} S=55 dB(A)
	L_{WA} S=65 dB(A)
Razmerje energetske učinkovitosti (EER_{rated})	2,6
Skupen potencial globalnega segrevanja (kg $CO)_2$	2100
EER_{rated} razred	A
Neto teža (kg)	32 kg
Mere Enota (mm) Mere embaliranega aparata (mm)	 386 x 390 x 806 mm 466 x 462 x 858 mm
Hladilno sredstvo	R410A
Uporabni prostor (m^2)	20 m^2
Varovalka	3.15 A 250 V Φ 5 x L20 mm

Informacije o odlaganju odpadne električne opreme (zasebna gospodinjstva)

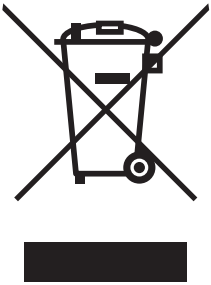

Ta simbol na izdelkih in/ali spremnih dokumentih pomeni, da rabljene električne in elektronske opreme ne smemo zavreči skupaj z drugimi gospodinjskimi odpadki.
Za pravilno ravnanje, predelavo in reciklažo vas prosimo, da te izdelke brezplačno vrnete na določena zbirna mesta. V nekaterih državah je te izdelke mogoče vrniti neposredno prodajalcu ob nakupu podobnega novega izdelka.
S pravilnim odlaganjem teh izdelkov pomagate hraniti dragocene vire in preprečiti morebitne negativne učinke na zdravje ljudi in okolje, do katerih bi sicer zaradi nepravilnega ravnanja z odpadki lahko prišlo. Za več informacij o najbližjem zbirnem mestu se obrnite na lokalni urad. Za nepravilno odlaganje odpadkov so možne kazni v skladu z veljavno zakonodajo.

Za poslovne uporabnike v Evropski uniji

Če želite zavreči električno in elektronsko opremo, se za več informacij obrnite na lokalnega prodajalca ali dobavitelja.

Informacije o odlaganju v državah izven Evropske unije

Ta simbol velja samo v Evropski uniji. Če želite odstraniti to napravo, se obrnite na ustrezne organe lokalne skupnosti ali prodajalca in povprašajte po ustreznem načinu odstranitve.

CONTENTS

Introduction **3**
Electrical Specifications 3
IMPORTANT SAFETY INSTRUCTIONS 3

Identification of parts **4**
Control panel 5

Remote controller **7**

Protection **8**
Operating condition 8

Maintenance **9**
Maintenance after using 9

Troubleshooting **10**

Installation **12**
Installation accessories 12
Select the best location 12
Install Exhaust Hose and Adapter 13

Using Information **14**

The way of window kit **15**

Technical specifications **17**

Introduction

Thank you for choosing this mobile air conditioner to provide you and your family with all of the „Home Comfort“ requirements for your home, cottage or office. The appliance can be moved from room to room within your home and set-up in just minutes.
It is a multi-functional room air exchanging, air-processing appliance, designed to offer you the functions of: Air Conditioning, Dehumidifying, Independent Fan and Heating. The external static pressure at which the appliance was tested is 0 MPa.
This manual will provide you with valuable information necessary for the proper care and maintenance for your new appliance. Please take a few moments and read the instructions thoroughly. If properly maintained, your appliance will give you many years of trouble free operation.

Electrical Specifications

1. All wiring must comply with local and national electrical codes and be installed by a qualified electrician. If you have any questions regarding the following instructions, contact a qualified electrician.
2. Check available power supply and resolve any wiring problems before installation and operation of this unit.
3. For your safety and protection, this unit is grounded through the power cord plug when plugged into a matching wall outlet. If you are not sure whether the wall outlets in your home are properly grounded, please consult a electrician. If supply cord is damaged, it must be replaced by the manufacture, its service agent or similarly qualified persons in order to avoid a hazard.

IMPORTANT SAFETY INSTRUCTIONS

WARNING:
To reduce the risk of fire, electrical shock or injury when using your air conditioner, follow these basic precautions:

1. Plug into a grounded 3 prong outlet.
2. Do not remove ground prong.
3. Do not use an adapter.
4. Do not use an extension cord.
5. Unplug air conditioner before servicing.
6. Use two or more people to move and install air conditioner.
7. This appliance is not intended for use by persons (including children) with reduced physical, sensory or mental capabilities, or lack of experience and knowledge, unless they have been given supervision or instruction concerning use of the appliance by a person responsible for their safety. Young children should be supervised to ensure that they do not play with the appliance.

8. Correct Disposal of this product



This marking indicates that this product should not be disposed with other household wastes throughout the EU.To prevent possible harm to the environment or human health from uncontrolled waste disposal, recycle it responsibly to promote the sustainable reuse of material resources. To return your used device, please use the return and collection systems or contact the retailer where the product was purchased. They can take this product for environmental safe recycling.

Identification of parts

Front

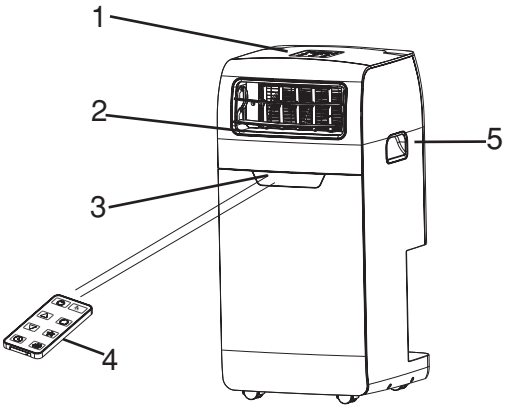

❶ **Control panel**
❷ **Cold air outlet**
❸ **Signal receptor**
❹ **Remote controller**
❺ **Transport handle**
❻ **Evaporator air intake**
❼ **Secondary drain port**
❽ **Air outlet hose**
❾ **Primary drain port**

Back

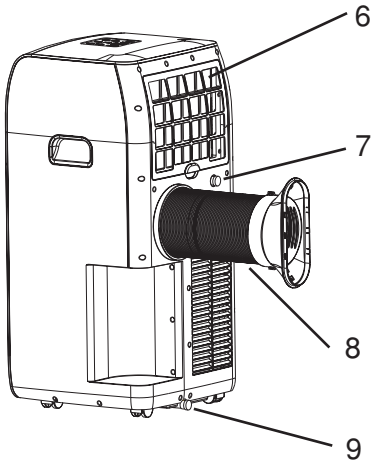

The figures in this manual are based on the external view of a standard model. Consequently, the shape may differ from that of the air conditioner you have selected.

Identification of parts

Control panel

This section explains proper mobile air conditioner operation.



Stand-by button	Dehumidifying button	Timer button
Mode button	Speed button	Sleep button
low, middle, high Fan speed	Timer/Temperature up button	Timer/Temperature down button
Automatic, Cool, Fan mode operation		

■ **Control panel operation**

- Automatic, Cool, Fan mode operation.

1. Turn on the unit

a) Plug in,then the unit beeps once.
b) Press the „⏻“ button.tnen the unit is turned on.
The LED displays the room temperature and operate in Automatic mode.

2. Select operating mode

Press the „⟳“ button to select a desired mode shown below:



3. Adjust Temperature

The temperature can be set within a range of 15 °C to 31 °C by 1°C.
Press „+“ or „-“ button to increase or decrease the temperature 1°C by press once.
The unit LED shows the target temperature for 5 seconds and then displays the room temperature.

4. Adjust Fan Speed

Press the „🌀“ button to select a desired fan speed shown below:



5. Stand-by

When you press „⏻“ button again ,the unit will emit „di“ and stop working.

Identification of parts

Notice:
Each mode working principle

- ⛰ mode:

1. Once the ⛰. Operation is selected, the indoor temperature sensor operates automatically to select the desired operation mode with ❄ or 🌀.
2. When the room temperature ⩾ 24°C, the unit will automatically select ❄ mode.
3. When the room tempperature <24°C, the unit will automatically select 🌀 mode.

- 💧 mode:

1. The up centrifugal fan will run at low speed ,and the speed can't be adjusted.
2. The compressor and the down centrifugal fan will stop after running 8 mins, then run again after 6mins.
3. The unit adopts constant temperature dehumidifying mode,and the adjustment of temperature is no effective.

- ❄ mode:

1. When the room temperature is higher than set temperature ,the compressor starts to run.
2. When the room temperature is lower than set temperature ,the compressor stop and upper fan operate at original set speed.

- ≋ mode:

1. The up centrifugal fan runs at set speed , and the compressor and down centrifugal fan does not run .
2. The adjustment of temperature is no effective.

- 🕒 operation

1. Press "Timer" button to set Automatic Off time while the unit is running.
2. Press "Timer" button to set Automatic On time while the unit is ready.
3. The time can be adjusted within a range of 1 hour to 24 hour. Press the temp up (▲) or temp down (▼) button to increase or decrease the time 1 hour by pressing once.

- 🌙 operation

1. Press the 🌙 button in ❄ mode, then the unit will work under sleep mode and the indoor centrifugal fan will turn to low speed automatically.The set temperature will increase 1°C after one hour, and increase 2°C after two hours. After six hours, the unit will stop running.

Notice:
The main control board has memory function, when the unit is ready to run but in stop status, the main control board can memorize the initialization of working mode. When you tun on the unit ,it will work as the same enactment of working-mode as last time,no need to reset the working mode again. (This condition is not available when the unit is under "⛰" mode).

Remote controller

The remote controller transmits signals to the system.

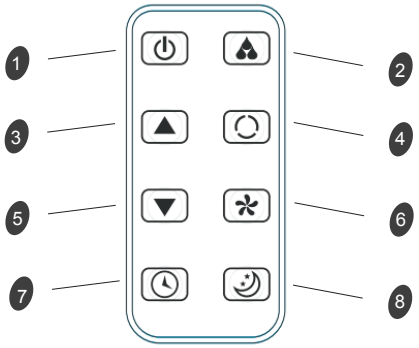

❶ ⏻ **BUTTON:** The appliance will be started when it is energized or will be stopped when it is in operation, if you press this button.

❷ **BUTTON:** Can adjust the room humidity

❸ ❺ ▲ and ▼ **SETTING BUTTONS:** Used to adjust the room temperature and timer.

❹ **BUTTON:** Used to select automatic , cool, fan mode

❻ **BUTTON:** Used to select fan speed in sequence.
: stand for low, middle, high Fan speed

❼ **BUTTON:** Used to set automatic off and automatic on time.

❽ **BUTTON:** Used to set or cancel Mode operation.

Remote controller

■ **How to install batteries**

- **Inserting batteries**

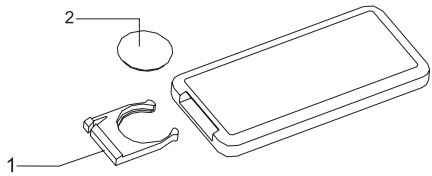

Slide the cover to open.
Be sure the direction is correct.

1. Open the back cover,and take off the isolating film on the batteries;
2. Put the batteries inside the slot, with anode and cathode in right directions;
3. Put on the back cover.

Notices:

1). The anode and cathode of the batteries must be corresponding to the signs of "+" and "-" on the remote control;
2). Do not use new battery cells together with run-down cells;
3). For long time no use, take out the batteries;
4). To prevent environmental pollution, take out the used batteries and dispose safely and appropriately.

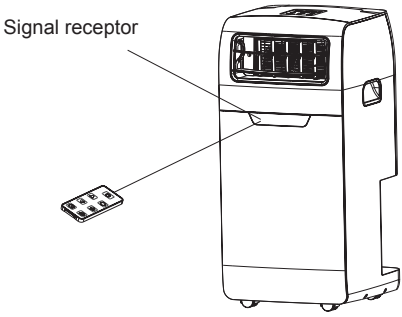

- ***How to use***

To operate the air conditioner, aim the remote controller at the signal receptor. The remote controller will operate the air conditioner at distance of up to 5m (16.4 feet) when pointing at singal receptor of the air conditioner.

Protection

Operating condition

The protective device may trip and stop the appliance in the cases listed below.

Cooling	Indoor air temperature is over* 43°C (109°F)
	Room temperature is below 15°C (59°F)
Dehumidifying	Room temperature is below 15°C (59°F)

If the air conditioner runs In COOLING or DRY mode with door or window opened for a long time when relative humidity is above 80%,dew may drip down from the outlet

Features of protector

❶ **The protective device will work in the following cases.**

- Restarting the unit at once after operation stops or changing mode during operation, you need to wait 3 minutes.

❷ If the plug is taken out, when you restart the appliance, it will return to the original mode, TIMER ON and TIMER OFF must be set again,

Drain water

Special reminder: there is condensing water recycling hidden within this unit. The condensing water is partly kept recycling between the condenser and the water plate. When the water level rises to the upper level, the float switch and water full indicator (E4) lights on to remind draining water. Please cut off the power supply, move the appliance to a suitable place, remove the drain plug, drain water completely. after the drain, re-install the plug, or the appliance may leak and make your room wet. If the appliance is placed in a position admitting drain water, you also can connect the drain hose to the drain port to drain water.

Maintenance

Appliance maintenance

1 Cut off the power supply.

Turn off the appliance first before disconnecting from power supply.

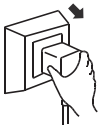

2 Wipe with a soft and dry cloth.

Use lukewarm water (below 40°C (104°F)) to clean if the appliance is very dirty.



3 Never use volatile sunstance such as gasoline or polishing powder to clean the appliance.



4 Never sprinkle water onto the main unit.

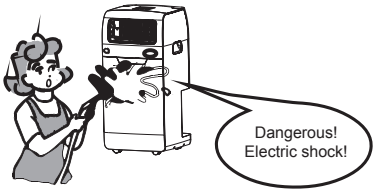

Údržba filtra

It is necessary to clean the air filter after using it for about 100 hours.

Clean it as follows:

1 Stop the appliance and remove the air filter.

Stop the appliance first, then push up the air filter.

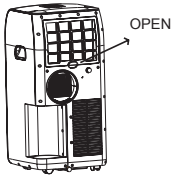

2 Clean and reinstall the air filter.

If the dirt is conspicuous, wash it with a solution of detergent in lukewarm water. After cleaning, dry it in a shaded and cool place, then reinstall it.



3 ***Clean the air filter two weeks if the air conditioner operates in an extremely dusty environment.***

Maintenance after using

1. **If the appliance will not be used for a long time, be sure to Pull out the primary and the secondary rubber plug of the drain port, in order to drain the water.**
2. **Keep the appliance running with fan only for a half day during a sunnyday to dry the appliance inside and prevent from going moldy.**
3. **Stop the appliance and pull out the power supply plug, then take out the batteries of remote controller and store appliance properly.**
4. **Clean the air filter and reinstall it.**
5. **Remove the air hoses and store them properly, and cover the hole tightly.**

Troubleshooting

The following cases may not always be a malfunction, please check suggestions below before asking for service.

Trouble	Analysis
Does not run 	• If the protector trip or fuse is blown. • Please wait for 3 minutes and start again, protector device may be preventing unit from working. • If batteries in the remote controller are exhausted. • If the plug is not properly plugged in.
Runs for a short while only 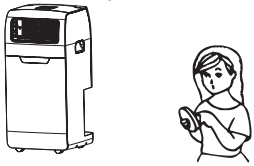	• If the set temperature is close to room temperature, you can lower the set temperature. • Air outlet is blocked by obstacle. Take the obstacle away.
Runs but not cooling 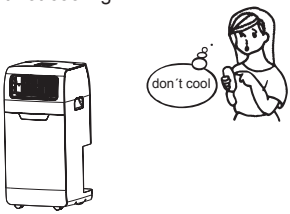	• If the door or window is open. • If there is another appliance heat-working like heater or lamp, etc.. • The air filter is dirty, please clean it. • Air outlet or intake is blocked. • Set temperature is too high.
Water leak during moving 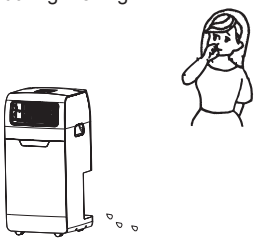	• Drain the condensate before moving. • To avoid water leakage, please locate the unit on flat ground.
Does not run and water full indicator „E4“ 	• Pull out the rubber plug to drain water. • If it is often in this state, please contact qualified service technicial.

Troubleshooting

Before claiming repair, check the machine as follows:

Failures	Causes	Solutions
Machine fails to start up.	Power supply failure: 1. Not plugged; 2. Plug or socket damaged; 3. Fuse broken.	1. Plug in; 2. Replace the power cord or socket; 3. Replace the fuse by service provider (Specification: 3.15A/250VAC).
ZMachine automatically stops.	TIMING shut down or set temperature reached.	Restart or wait for auto-switch.
No cold air under COOLING mode.	1. Room temperature lower than set temperature; 2. Machine enters into anti-frost protection.	1. This is a normal phenomenon, the machine will auto-switch while the room temperature is higher than the set temperature; 2. The machine will auto switch after anti-frost protection is over.
No hot air under HEATING mode.	1. Indoor temperature higher than set temperature; 2. Defrosting; 3. Cold-air protection.	This is a normal phenomenon, the machine will auto switch while the room temperature is lower than the set temperature, or after the defrosting ends, or after cold-air protection is over.
LED displays failure code „E2“	Room temperature sensor fails or damaged.	Replace the room temperature sensor.
LED displays failure code „E3“	The evaporator oil pipe sensor fails or damaged.	Replace the evaporator coil pipe sensor.
LED displays failure code „E4“	Water-full warning.	Drain out the water.
LED displays failure code „E5“	The condenser coil pipe sensor fails or damaged.	Replace the condenser coil pipe sensor.

Installation

Installation accessories

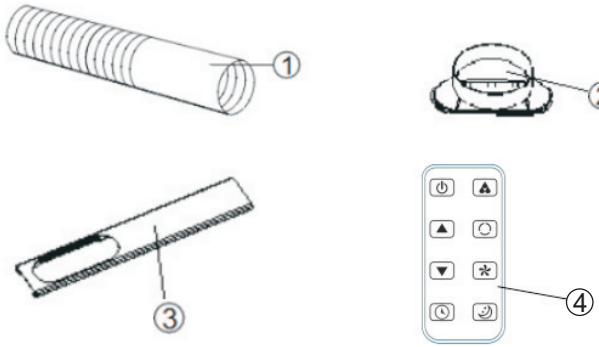

① Air exhaust duct

② Window exhaust adapter

③ Baffle plate

④ Remote control

Select the best location

- Beside a window, a door or a French window.
- Keep the required distance from the return air outle to the wall or other obstacles at least 19½“ (60cm).
- Fix one end of the air hose on the air outlet underside the appliance.
- Extend the air hose to ensure that other end of the air hose has clearance between the window, door or French window, or wall hole.
- Air outlet or intake cannot be blocked by protective grid or any obstacle.

Install Exhaust Hose and Adapter

How to connect the connectors to the Air exhaust duct.

1. Extend the air exhaust duct by drawing out the two ends of the duct.

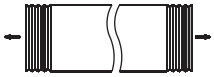

2. Screw the air exhaust duct into the connector of air exhaust duct.

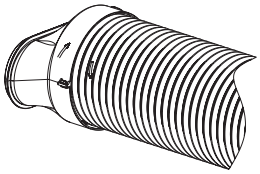

3. Connect the connector of air exhaust duct to the unit.

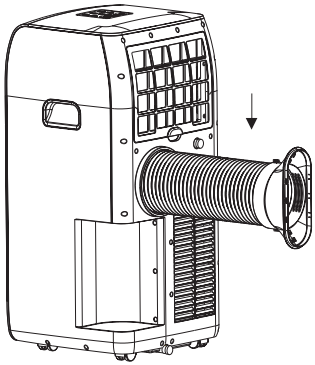

Using Information

■ Warranty Information

The manufacturer provides warranty in accordance with the legislation of the customer's own country of residence, with a minimum of 1 year (Germany: 2 years), starting from the date on which the appliance is sold to the end user. The repairs under warranty may only be carried out by an authorized service centre. When making a claim under the warranty, the original bill of purchase (with purchase date) must be submitted.

The warranty will not apply in cases of:

- Normal ware and tear
- Incorrect use, e.g. overloading of the appliance, use of non-approved accessories
- Use of force, damage caused by external influences
- Damage caused by non-observance of the user manual, e.g. connection to an unsuitable mains supply or non-compliance with the installation instructions
- Partially or completely dismantled appliances

■ Cautions

- Keep the unit at least 1 meter away from TV or radios to avoid electromagnetic interference.
- Do not expose the unit under direct sun light to avoid surface color fading.
- Do not tilt the unit for more than 35° or upside-down while transporting.
- Place the unit on a flat surface with less than 5° inclination.
- The unit operates more efficiently in certain room locations (see Technical Specifications).
- Empty the condensed drainage pan before putting the unit in storage to prolong the unit lifetime at the end of the season.
- Do not use chemical solvents (e.g. Benzene, alcohog-glazer) to clean the unit surface to avoid scratching, damaging the surface.
- Make sure to cut off the power before disassembing or installing the air-inlet fence.
- Please empty the water from the water tank, if you want to move the machine.
- The battery must be removed from the appliance before it is scrapped
- The battery is to be disposed of safely
- The plug must be removed before cleaning, maintaining or filling the appliance.

THE WAY OF WINDOW KIT

1. Insert A board into B board according to arrowhead direction in Fig1 drawing.

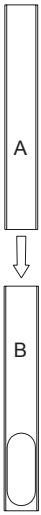

Fig1

2. Assembly finished as Fig2 drawing illustrated, consumer can adjust A board up or down according to hight of the window.

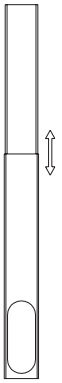

Fig2

3. Install exhaust air duct & its accessories into window kit according to arrowhead in Fig3 drawing.

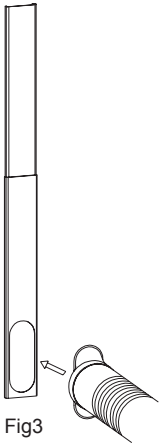

Fig3

4. Exhaust air duct, window kit and their accessories assembly finished as Fig4 drawing illustrated.

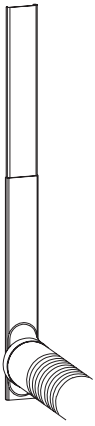

Fig4

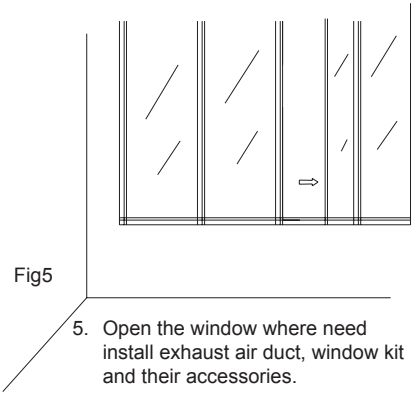

Fig5

5. Open the window where need install exhaust air duct, window kit and their accessories.

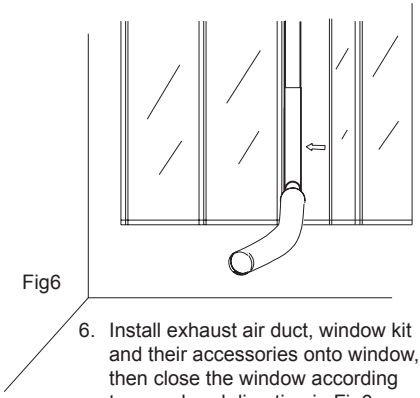

Fig6

6. Install exhaust air duct, window kit and their accessories onto window, then close the window according to arrowhead direction in Fig6 drawing to press window kit tightly.

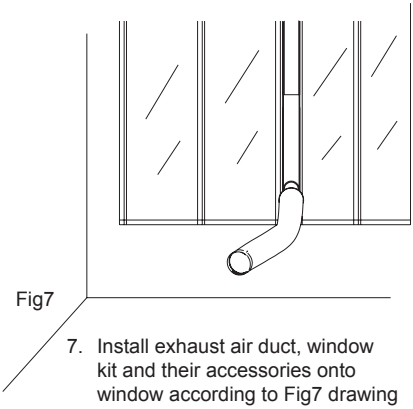

Fig7

7. Install exhaust air duct, window kit and their accessories onto window according to Fig7 drawing illustrated.

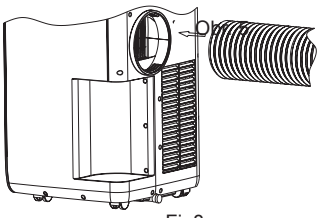

Fig8

8. Connect another end of exhuast air duct and its accessories onto portable air conditioner.

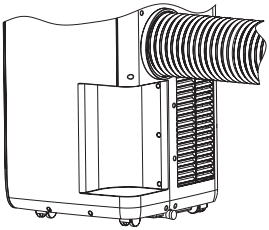

Fig9

9. Exhuast air duct & its accessories assembly finished as Fig9 drawing illustrated.

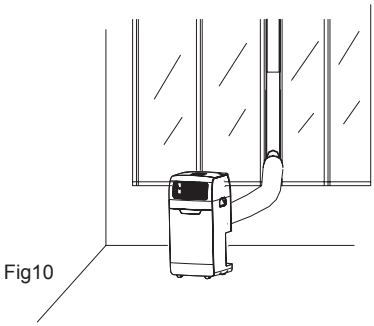

Fig10

10. Whole unit assembly well as Fig10 drawing illustrated.

Technical specifications

Model	GZ-1200
Cooling Capacity (Btu/h)/(W)	12000 Btu/h/3500 W
Dehumidifying Capacity (l/h)	1,9 l/h
Cooling Input Power/Current	1300 W/5,8 A
Air Flow Volume (m^3/h)	350 m^3/h
Rated Voltage/Frequency (V/Hz)	220-240 V~/50 Hz
Sound Pressure Level (dB (A))	L_{PA} S=55 dB(A)
	L_{WA} S=65 dB(A)
Rated Energy Efficiency Ratio (EER_{rated})	2,6
Global Warming Potential (kg $CO)_2$	2100
EER_{rated} Class	A
Net Weight (kg)	32 kg
Dimensions Body (mm) Package (mm) w x d x h	 386 x 390 x 806 mm 466 x 462 x 858 mm
Refrigerant	R410A
Applying Space (m^2)	20 m^2
Miniature Fuse	3.15 A 250 V Φ 5 x L20 mm

DISPOSAL OF USED ELECTRICAL AND ELECTRONIC EQUIPMENT

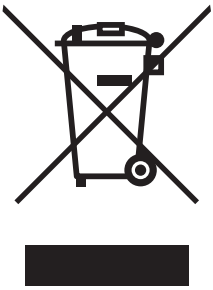

This symbol on products or original documents means that used electric or electronic products must not be added to ordinary municipal waste. For proper disposal, renewal and recycling hand over these appliances to determined collection points. Alternatively, in some European Union states or other European countries you may return your appliances to the local retailer when buying an equivalent new appliance. Correct disposal of this product helps save valuable natural resources and prevents potential negative effects on the environment and human health, which could result from improper waste disposal. Ask your local authorities or collection facility for more details. In accordance with national regulations penalties may be imposed for the incorrect disposal of this type of waste.

For business entities in European Union states
If you want to dispose of electric or electronic appliances, ask your retailer or supplier for the necessary information.

Disposal in other countries outside the European Union.
This symbol is valid in the European Union. If you wish to dispose of this product, request the necessary information about the correct disposal method from the local council or from your retailer.